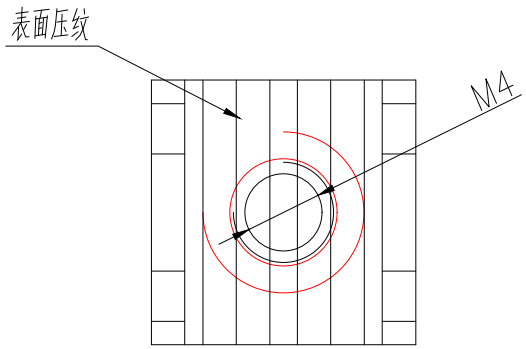

技术要求:

1.额定电流:40A

2.材质:黄铜 T1.0mm

3.表面处理:镀锡

4.牙孔规格:M3/M4

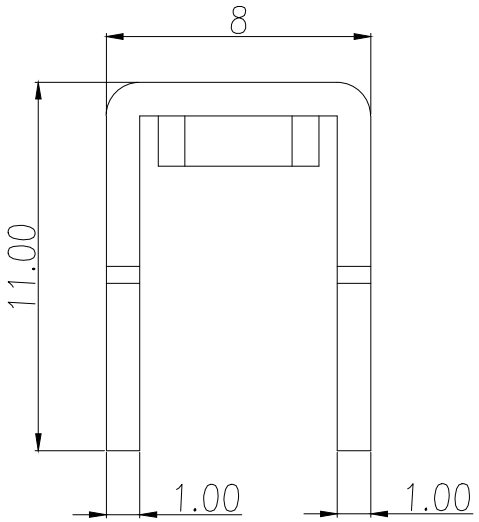

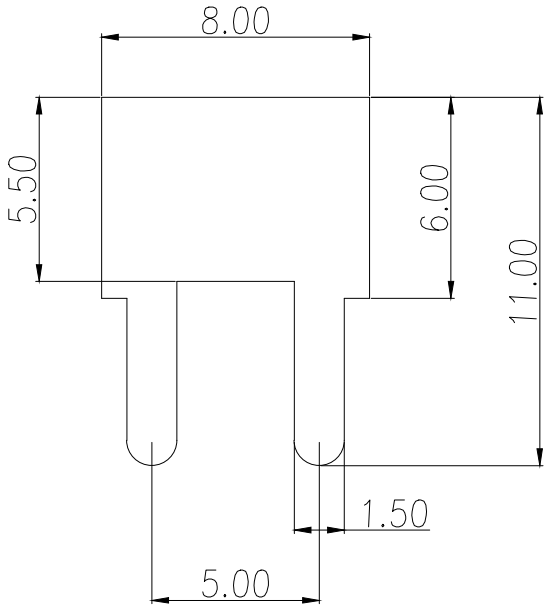

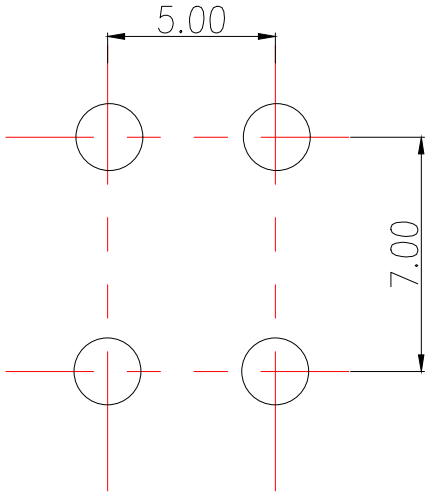

PCB.WELDING DRAWING (TOLERANCE:±0.05)

制图 DRAWN	变更内容 DESCRIPTION	日期 DATE	GENERL TOLERANCE		制图 DRAWING	EMMA	料号 PART NO.	BX-T4-005	版本 REV.	A
			.X±0.30	X.°±5°	审核 CHECK	EVA	品名 TITLE	PCB SOLDERING TERMINAL	页次 SHEET	1/1
			.XX±0.25	.X°±1°	核准 APPROVAL	JADE	客户料号 CUTM.NO.			
			.XXX±0.15		单位 UNITS	MM	比例 SCALE	1:1		

Bossie（博锡）