ITEM	H	
01	1.5	
02	1.55	
03	1.6	
04	1.65	
05	1.7	
06	1.8	
07	1.9	
08	2.0	
09	2.3	
10	2.5	
11	2.7	
12	2.9	
13	3.0	
14	3.2	

ITEM	H	
15	3.3	
16	3.5	
17	3.7	
18	3.8	
19	4.0	
20	4.3	
21	4.5	
22	4.6	
23	5.0	
24	5.6	
25	6.5	
26	7.0	
27	7.6	
28	8.0	

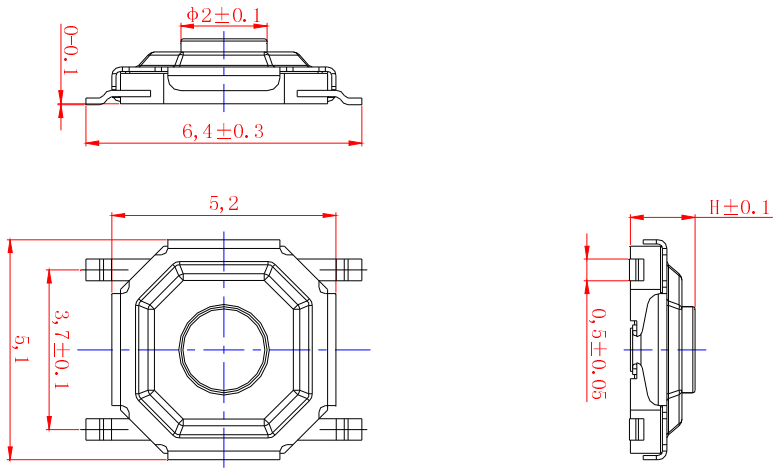

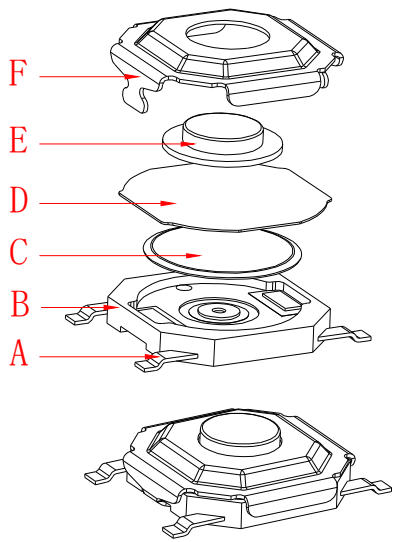

技术参数

1. 额定电流:50mA 12V DC
2. 接触电阻:100毫欧
3. 行　　程:0.2±0.05mm
4. 绝缘电阻:100兆欧
5. 抗电强度:100v 50Hz 1Min

按力	100±30gf	160±30gf	230±50gf	260±50gf
寿命	10万次	10万次	10万次	10万次

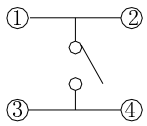

电器原理图

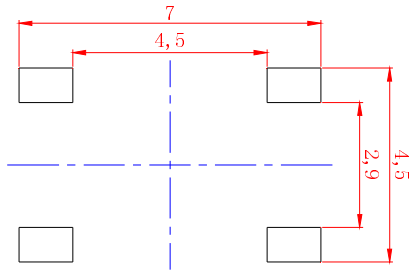

P C B 参考图

序号	名称	材　料	数量	备　注
F	盖板	不锈钢0.10	1	清洗
E	按钮	黄铜	1	清洗
D	防尘膜	聚酰亚胺	1	
C	簧片	不锈钢覆银	1	
B	基座	PPA	1	清洗
A	卡件	黄铜0.15	1	镀银

標記	處數	更改文件號	簽字	日期

设计/Designed	审核/Checked	批准/Approved

第一视角

一般公差	
>0.5-2	±0.1
>2-5	±0.2
>5以上	±0.3
角度	±1°

比例	规格型号/Part No	TAT-44xx-TG
1:1		
单位 mm	产品名称/Product Name	4*4*x.xH贴片铜头250G

东莞市高钺达电子科技有限公司