REV	ECN No.	DESCRIPTION	DATE
A	EC-20100801	标准化	2020.10.08

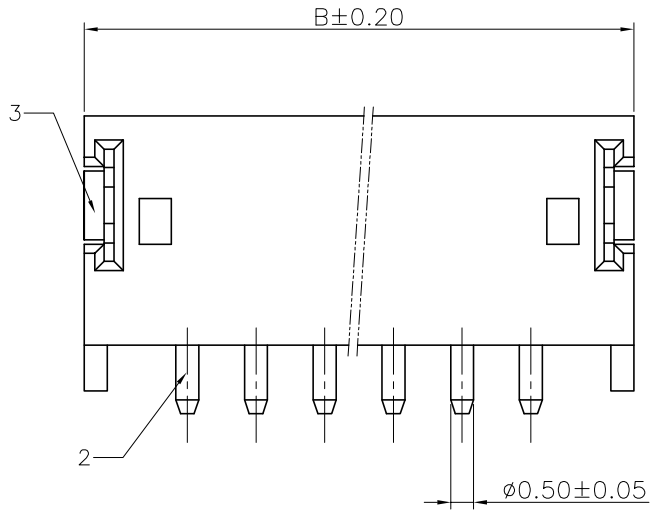

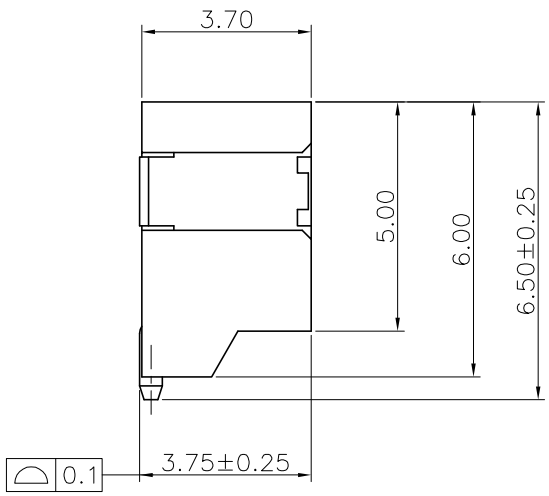

芯数	A	B	C
2	1.5	6.0	3.6
3	3.0	7.5	5.1
4	4.5	9.0	6.6
5	6.0	10.5	8.1
6	7.5	12.0	9.6
7	9.0	13.5	11.1
8	10.5	15.0	12.6
9	12.0	16.5	14.1
10	13.5	18.0	15.6
11	15.0	19.5	17.1
12	16.5	21.0	18.6
13	18.0	22.5	20.1

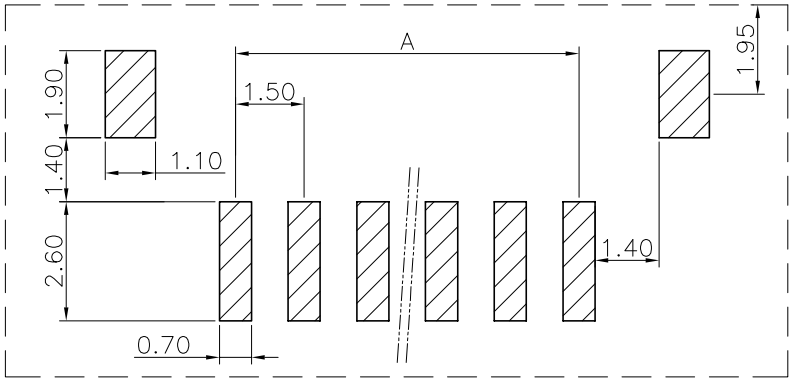

PCB LAYOUT
TOL.: ±0.05

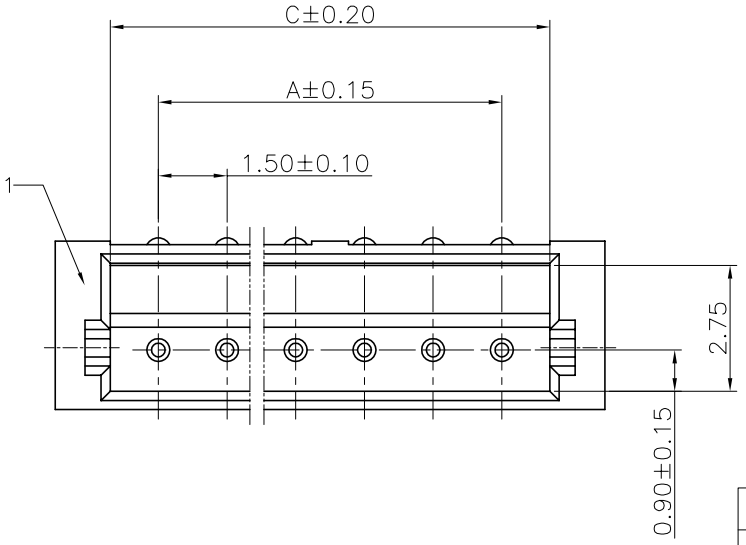

说明：
1. 产品表面清洁，无锈蚀、氧化、裂纹、缺芯、毛刺、及其它机械损伤；
2. 塑胶材料:耐高温聚脂,颜色:本色；
3. 焊片：磷青铜,镀锡；
4. 接触针：黄铜，镀锡.

序号	名 称	数量
1	基 座	1
2	接触针	n
3	焊 片	2

东莞市高钺达电子科技有限公司

APPROVALS	DATE	TOLERANCES UNLESS OTHERWISE SPECIFIED	
DR:	2020.10.08	X.±0.30	X.±5°
CHKD:		.X±0.25	.X±3°
APPD:	2020.10.08	.XX±0.20	.XX±1°

NAME(INTENDED USE)
1.5间距卧贴系列

PART NO.:
WAFxx-T1T1-2011-A

DRAWING NO.:

SIZE	UNITS	SCALE	SHEET
A4	mm	1:1	1/1