D	H
3.5	4.5
	5.0
3.3	5.5
	6.0
	6.5
	7.0
3.0	7.3
	7.5
	8.0
	8.5
	9.0
	9.5
2.85	10.0
	10.5
	11.0
	11.5

H
12.0
12.5
13.0
13.5
14.0
14.5
15.0
15.5
16.0
16.5
17.0
17.5
18.0
18.5
19.0

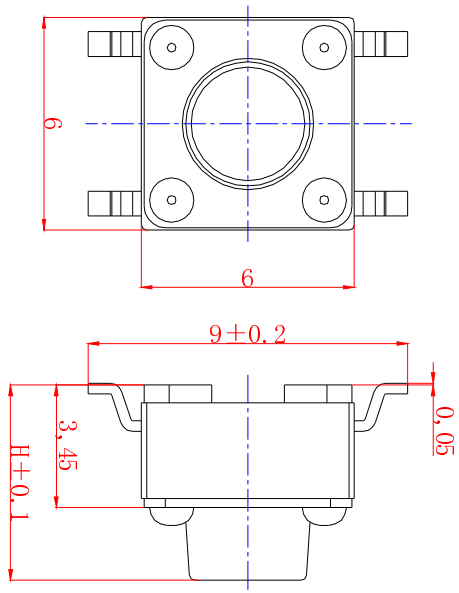

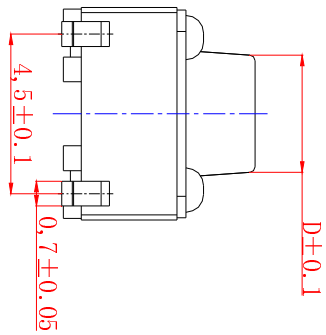

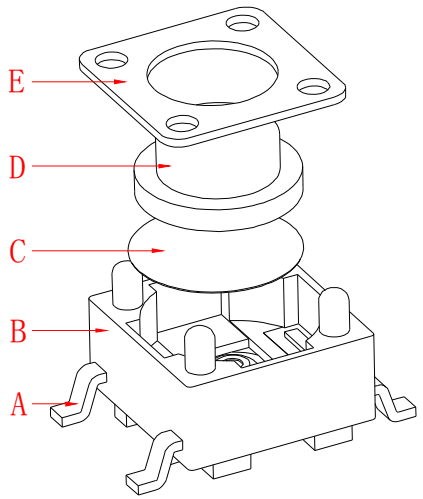

技术参数

1. 额定电流:50mA 12V DC
2. 接触电阻:100毫欧
3. 行　　程:0.3±0.1mm
4. 绝缘电阻:100兆欧
5. 耐电压:250v 50Hz 1Min

按力	160±30gf	260±50gf
寿命	10万次	10万次

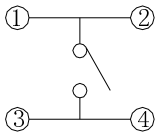

电器原理图

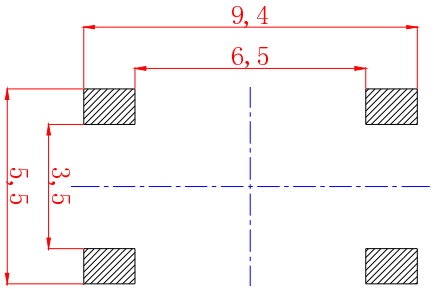

PCB参考图

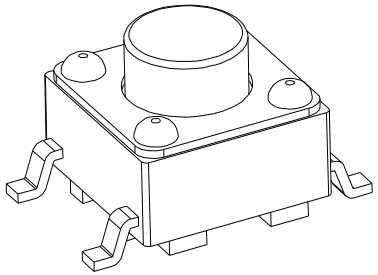

序号	名称	材　料	数量	表面处理
E	盖板	黄铜	1	镀铜锡
D	按钮	PPA 黑	1	清洗
C	簧片	不锈钢覆银	1	
B	基座	PPA 黑	1	清洗
A	卡件	黄铜	2	镀银

標記	處數	更改文件號	簽字	日期

设计/Designed	审核/Checked	批准/Approved

第一视角

一般公差	
>0.5-2	±0.1
>2-5	±0.2
>5以上	±0.3
角度	±1°

比例	规格型号/Part No	轻触开关6x6四脚贴片260G
1:1		
单位 mm	产品名称/Product Name	TAT-66XX-TG

东莞市高钺达电子科技有限公司
DONGGUAN GAOYUEDA ELECTRONICS CO.,LTD