承 認 書

SPECIFCATION FOR APPROVAL

客户名稱 CUSTOMER	
品名規格 DESCRIPTION	23x18x10
客户料號 CUS. P/N	
提出日期 DATE	2025.05.12

出 圖 RDAWING		
發 行 MADE	復 核 CHECKED	確 認 APPROVED
李光赫	方煜镏	梁琼
销售部：张 丽		

承 認 CUSTOMER APPROVE

一、主要用料材质

序 号	物料名称	材 质	牌 号	厂 商	备注
1	铁芯	纳米晶	1K107B	深圳航宇	ROHS
2	外壳	PBT	3080 G30	张大隆、中圆或等同	ROHS
3	粘结剂	硅橡胶	BA1091C	廊坊佰昂密封材料有限公司	ROHS

二、铁芯材质基本特性

NO.	项目 Project	符号 Symbol	参考值 Typical Value
1	饱和磁感强度（Bs）	T	1.2
2	初始磁导率 （μi）	-	8×10^4
3	最大磁导率（μmax）	-	40×10^4
4	居里温度（Tc）	℃	570
5	填充系数（k）	-	＞0.72

三、外观示意图及尺寸

磁芯外径 OD(mm)	**25**±0.5
磁芯内径 ID(mm)	**16.5**±0.5
磁芯高度 HT(mm)	**11.5**±0.5

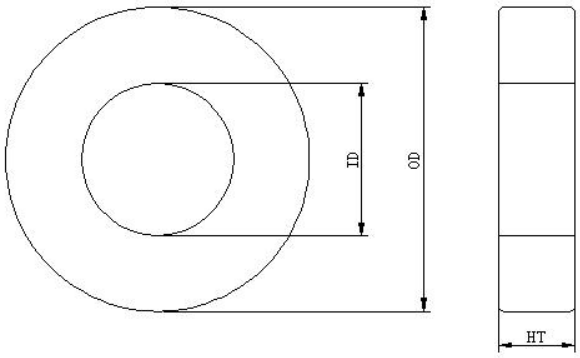

铁芯基本参数	Ae	Le	Wt（ref）
	0.855cm²²	10.2cm	60g

四、电气特性

序号	项　目	参　数	条　件
1	铁芯 AL 值(1)	30μH/N^2（Min）	TH2816B LCR Meter 10KHZ /1.0V
2	铁芯 AL 值(2)	7μH/N^2（Min）	TH2816B LCR Meter 100KHZ /1.0V
3	成品 L 值(1)	//	TH2816B LCR Meter 1KHZ/1.0V/Φ* 1TS
4	工作温度	-40~130℃	---

五、典型样品测试数据

序号	成品外径	成品内径	成品高度	铁芯AL值(1) 30μH/N^2 @10kHZ，1.0V	铁芯AL值(2) 7μH/N^2（Min） @10kHZ，1.0V
1	25.2	16.1	11.1	34	8.6
2					
3					
4					
5					

六、外观、包装、运输

外观：符合ROHS标准，铁芯干净整洁、无碎铁屑；

包装：外箱为340*240*150大纸箱，内放置规格同等规格小纸箱，每箱数量暂定，外箱上注明产品名称、编码、厂名、数量；

运输：物流发货送达；

制　定	核　准	批　准
梁琼	方煜镏	李光赫