REVISIONS			
REV.	ECN NO.	DESCRIPTION	DATE
A1		\	2023.05.10

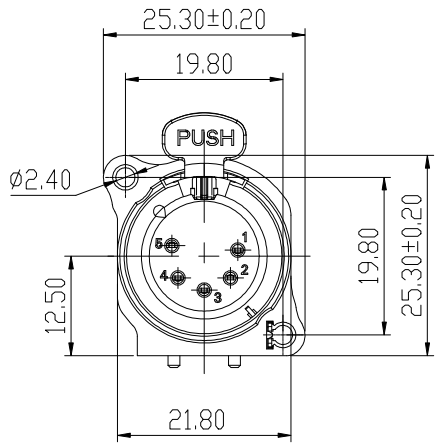

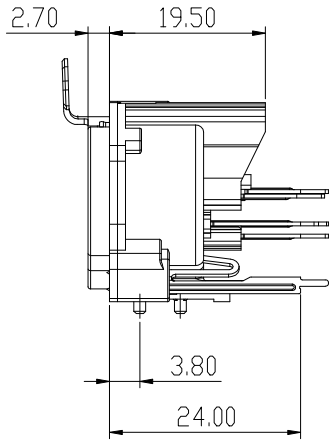

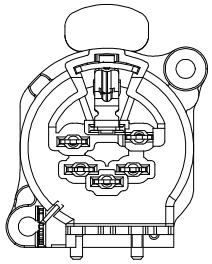

NOTE:

MAIN SPECIFICATION:

1. Rated current: 50V AC, 6A
   额定电流：50V AC , 6A
2. DIELECTRIC WITHSTAND VOLTAGE: 1000VAC
   耐电压：1000V MAX
3. TEMPERATURE RANGE: −30 °C ~ 80 °C
   使用温度：-30 ° C ~ 80 ° C
4. CONTACT RESISTANCE: 30 MILLIONHM MAX
   接触电阻：30 MILLIONHM MAX(AFTER TEST 50mΩ Max)
5. INSULATION RESISTANCE: 1000 MEGOHMS MIN.
   绝缘阻抗：1000 MEGOHMS MIN.
6. AFTER DURABILITY(1000CYCLES)
   寿命（1000次）

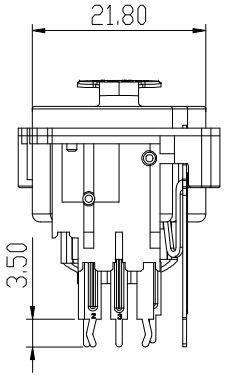

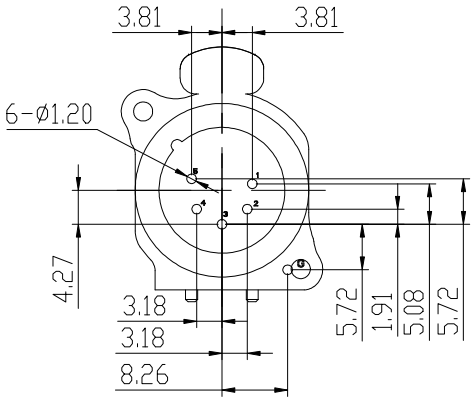

PCB LAYOUT

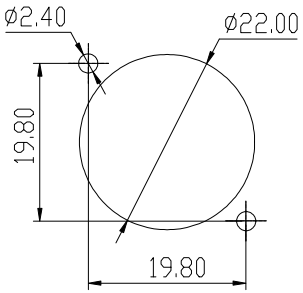

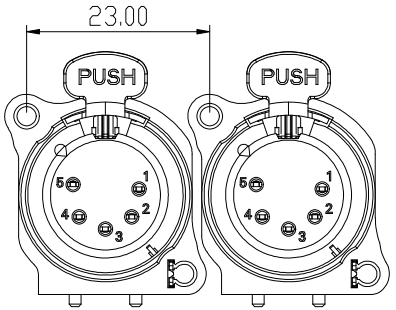

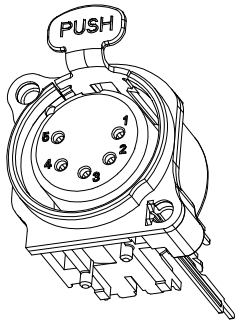

IM NO.	ASSY P/N	ITEM	PART P/N	QT.Y	NAME	NOTE
1		10	X3016-31-61N8	1PCS	弹片	65Mn,整个底层镀镍
		9	X3016-81-61N8	1PCS	按柄	65Mn,整个底层镀镍
		8	X533LP-44-21S8	1PCS	接地针	COPPER ALLOY，镀锡
		7	X533LP-43-11A1	1PCS	3#端子	COPPER ALLOY，镀金
		6	X533LP-42-11A1	1PCS	4#端子	
		5			2#端子	
		4	X533LP-41-11A1	2PCS	5#端子	
		3			1#端子	
		2	X532WP-11-N3B	1PCS	上盖	黑色PA66
		1	X532WP-01A-N3B	1PCS	基座	无logo，黑色PA66

X.± 0.25	X.°±
.X± 0.20	.X°±5°
.XX± 0.15	.XX°±3°
.XXX±0.08	.XXX°±
UNITS:	mm

Customer P/N: \
Customer REV.: \

PART NO.:

APPD:

CHKD:

DRAW:

浙江创都电子科技有限公司

TITLE: 5芯母头，180度，带锁

DWG NO: XLR-5M-24ZP

SCALE	SHEET	REV.
1:1	1/1	A1