项目 Mapx	设变内容 Modification	日期 Date	修改人 Draw	核准 Approve

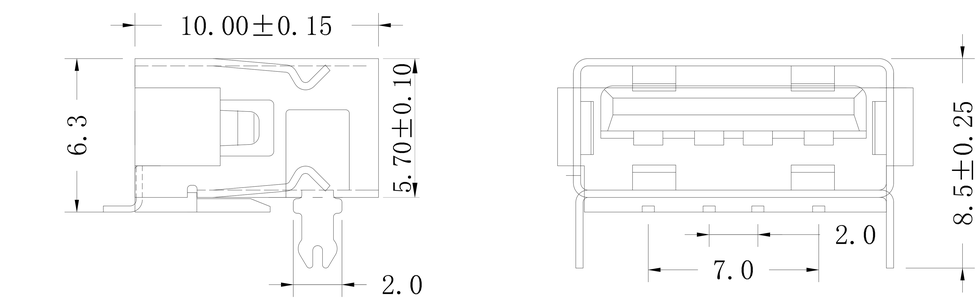

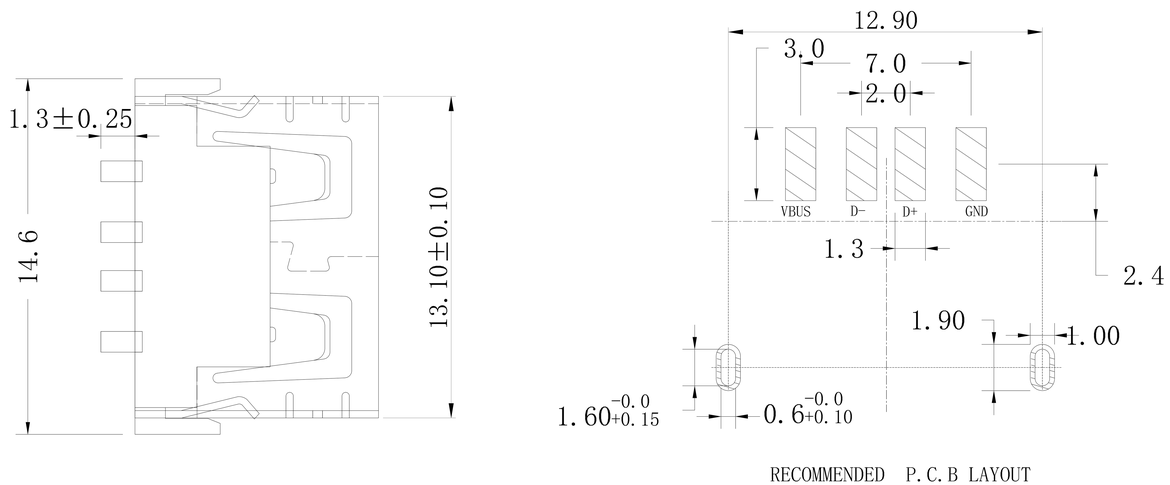

RECOMMENDED P.C.B LAYOUT

规格说明:Specifications:

电气特性:Electrical:

1. 额定电流：Current Rating
   1.5A/contact terminal
2. 额定电压：Voltage Rating
   30V DC
3. 接触阻抗:Contact Resistance
   30 milliohms MAX
4. 耐电压:Dielectnic Withstanding Voitage:
   500 V AC AT Sea Levol
5. 绝缘阻抗:Lnsulation Resistance:
   1000MEGA ohms MIN

物理性能:Mechanical:

1. 插拔力：Cnnector Mate and Unmate Force
   Mate force:3.57kgf(MAX)
   Unmate force:1.02kgf(MIN)

原材料:Matorial:

1. 塑胶:Housing:
   Hing Temperature Tnermaplastics,
2. 端子:Contact:Copper Alloy C2680
3. 外壳:Shell: Copper Alloy C2680/SPCC

电镀:Finish:

1. 端子:Contact: Piated Gold in Mating Area;
   Tin On Solder Talls
   端子四周镀30-50U″(MIN)锡,镀金区域镀金1U″
2. 外壳:Shell:
   铜-铁壳四周镀50-80U″(MIN)镍
   Nickel Plating

成品图 MANUFACTURE DWG		连兴旺电子(深圳)有限公司 LXWCONN ELECTRONICS(SHENZHEN)CO.,LTD							
公差一览表 TOLERANCE UNLESS OTHERWISE									
.X±0.15	X.±5°	日期 DATE 2016.10.20	单位 UNIT MM	制图 DRAWING		DWG NO.	TCB837		
.XX±0.05	.X±2°	审核 CHECXED	比例 SCALE 1:1	设计 DESIGN	LIUFU	品名 NAME	6.3直边4脚贴板		
.XXX±0.02	.XX±1°	核准 APPROVE	角法 VIEW			版本 VER	A0	页数 SHEET	021