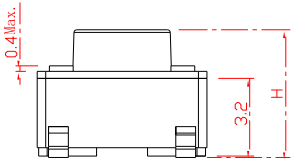


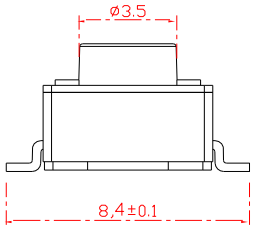


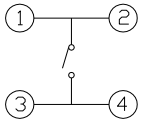


电 路 图

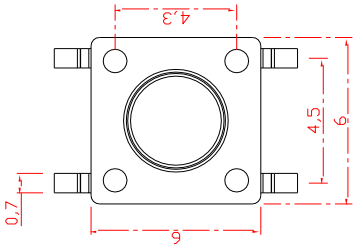


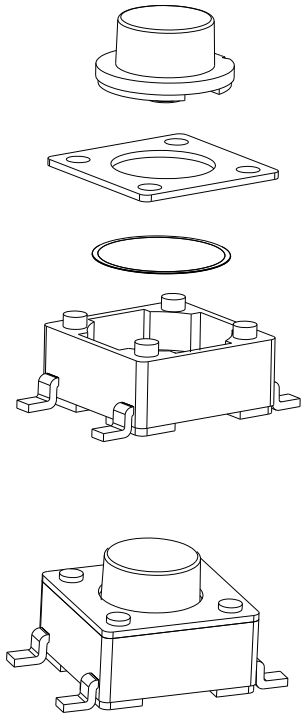

| H | H |
|---|---|
| 4.3 | 4.5 |
| 5.0 | 5.5 |
| 6.0 | 6.5 |
| 7.0 | 7.5 |
| 8.0 | 8.5 |
| 9.0 | 9.5 |
| 10.0 | 10.5 |
| 11.0 | 12.0 |

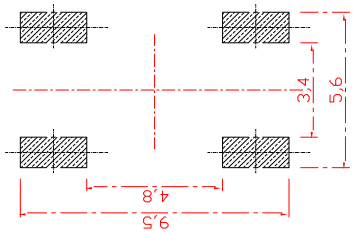


PCB. 焊接图

主要技术规格:

1. 额 定 值: 50mA DC12V
2. 接触电阻: 100mΩ
3. 操 作 力: 250±30gf
4. 行 程: 0.20±0.1mm
5. 绝缘电阻: 100MΩ
6. 抗电强度: 250V 50HZ 1Min.
7. 寿 命: 100,000Cycles

材料:

| | | |
|---|---|---|
| 本体: | PPA | (黑色) |
| 按钮: | PPA | (黑色) |
| 卡件: | 黄铜 | (镀银) |
| 弹片: | 不锈钢 | (复银) |
| 盖板: | 铁 | (镀锡锑) |

| | | | | | | | | |
|---|---|---|---|---|---|---|---|---|
| LXW 连兴旺电子(深圳)有限公司 LXWCONN ELECTRONICS(SHENZHEN)CO.,LTD | | | | | 第一视角 | | | 名称: 轻触开关 |
| 标记 | 处数 | 更改文件号 | 签 名 | 日 期 | 比 例 | | 一般公差 | |
| 设 计 | | | 2011.05.08 | | 单 位 | mm | >0.5~2 ±0.10 | 型号: LXW-TS-6X6XH-SMD |
| 审 核 | | | 2011.05.10 | | 重 量 | | >2~5 ±0.25 | |
| 批 准 | | | 2011.05.14 | | | | >5~10 ±0.30 | |
| | | | | | | | 角度 ±0.5° | |