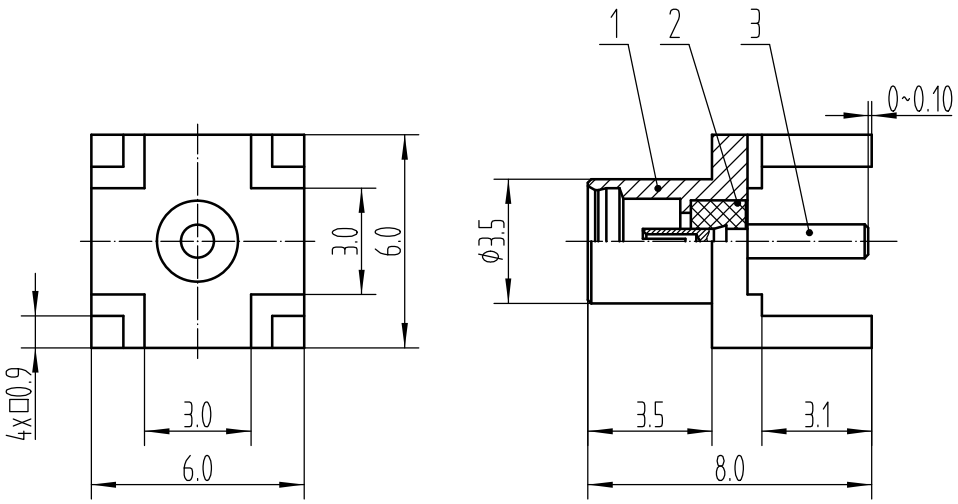

推荐安装开孔尺寸：

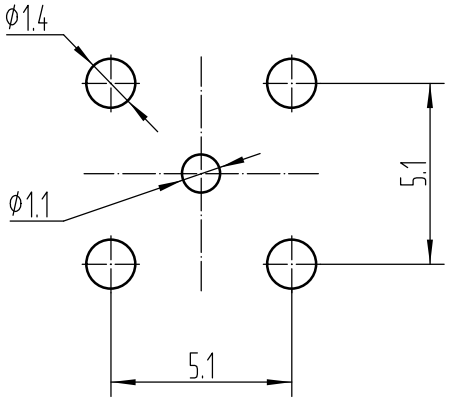

技术要求

1执行标准：GB/T 11313.101-2015。

2特性阻抗：50 Ω。

3未注线性尺寸和角度公差：按GB/T 1804-m。

序号	代号	名称	数量	备注
3	FVF7.746.0078-01	插孔	1	
2	FVF7.890.0121	绝缘子	1	
1	FVF8.034.0345-01	外壳	1	

产品型号（内部代码）
HFLX1-MMCX（3030）
图号及版本号
FVF4.713.0163a
底图总号
日期 / 签名

标记	数量	更改单号	签名	日期
审核名称		最新设计	A版设计	
设计			—	
审核			—	
工艺			—	
标准化			—	
批准			—	

射频同轴连接器
HFLX1-MMCX-KHE

FVF4.713.0163

阶段标记		质量(g)	比例
A		0.55	5:1
第 1 页		共 1 页	

格式（CP2）　图幅（A4）