版次	变更摘要	日期
0	新产品发行	2017/12/02

序号	品名	材质
①	2.50 M型立式WTB胶芯	LCP UL94V-0 本色
②	2.50 M型立式WTB端子	黄铜/表面镀锡
③	2.50 M型立式WTB焊片	黄铜/表面镀锡
④	2.50 M型立式WTB吸盖	LCP UL94V-0 本色

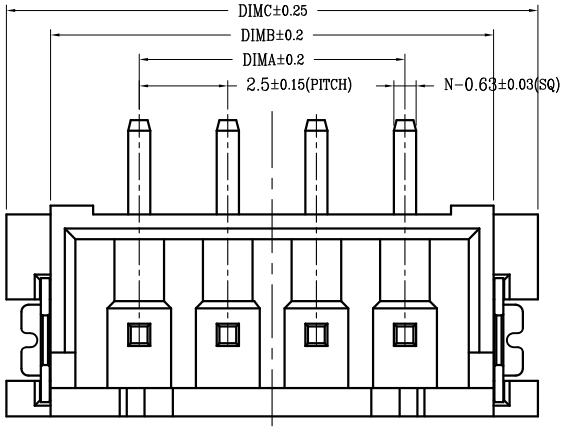

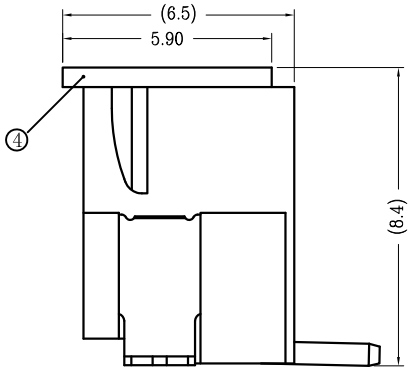

WITH COVER

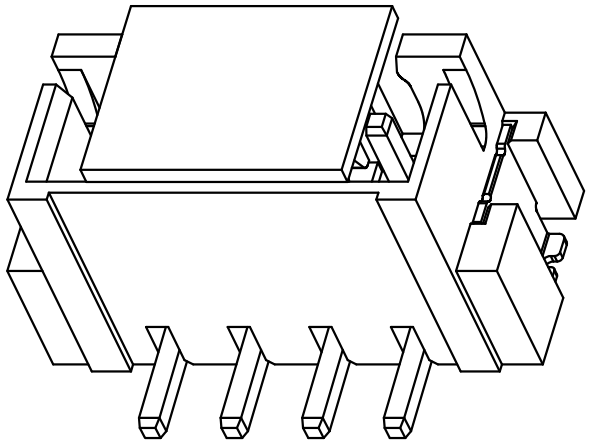

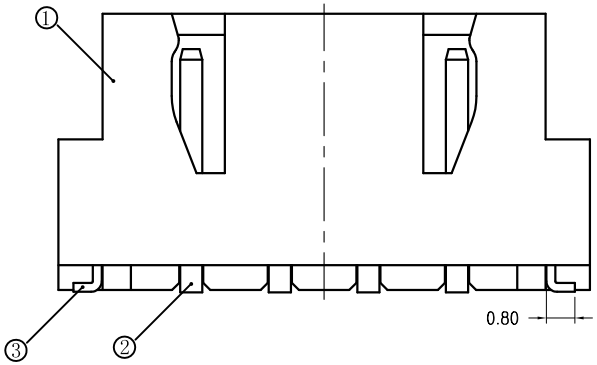

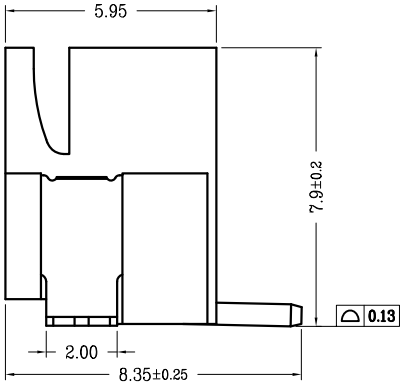

技术指标:

1. 塑件表面应光洁、无毛边、无明显收缩、缺陷、裂纹等现象.
2. 工作温度：-25° C～85° C.
3. 适用线规：AWG#30～#22.
4. 额定电压：250V DC/AC(rms).
5. 额定电流：3.0A.
6. 接触电阻：≤20mΩ.
7. 耐压值：1000V AC/minute.
8. 绝缘电阻:≥1000MΩ.
9. 产品料号:

5001 — XH 0254 B —** R 1 -00

- JM CONNECTOR SERIES
- PITCH:2.54
- B:立贴
- PIN
- PACKING:R:卷;T:管
- ALTERNATE

CKT	DIM A	DIM B	DIM C
2	2.50	7.50	10.00
3	5.00	10.00	12.50
4	7.50	12.50	15.00
5	10.00	15.00	17.50
6	12.50	17.50	20.00
7	15.00	20.00	22.50
8	17.50	22.50	25.00
9	20.00	25.00	27.50
10	22.50	27.50	30.00
11	25.00	30.00	32.50
12	27.50	32.50	35.00
13	30.00	35.00	37.50
14	32.50	37.50	40.00
15	35.00	40.00	42.50
16	37.50	42.50	45.00

适用线路板(厚度：1.6mm)

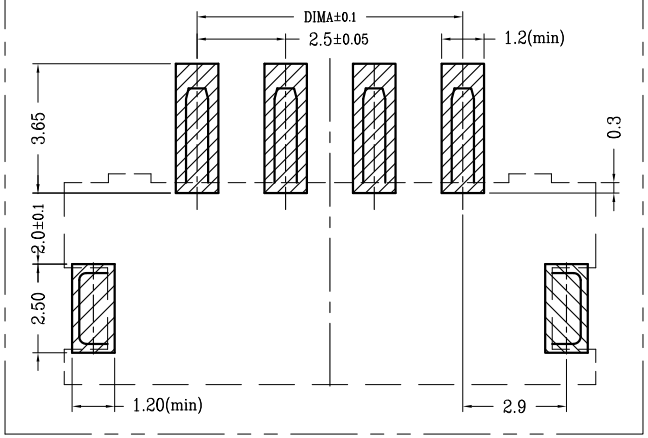

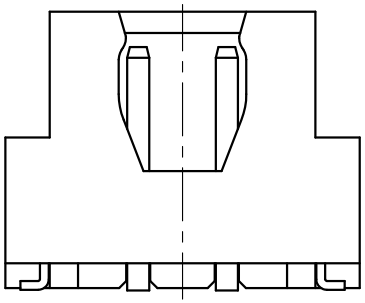

2P 结构

一般公差(TOLERANCE)
X. ±.50 .XX ±.10
.X ±.20 .XXX ±.05
ANGLES ±1°

深圳市文章济美科技有限公司

品名 (TITLE)	2.50 Pitch 立式WTB业务图	制图 (DR)	Anlan
		校对 (CHKD)	王涛
料号 (DWG.NO)	5001-XH0254B-R1-00-B	审核 (APPD)	黄志明
比例 (SCALE) 1:1	单位 (UNITS) mm	张数 (SHEET) 1 OF 1	SIZE A4 / REV A