编号	修改原因	制图	审核	核准
A		谭 玉 芬 06\04\09		

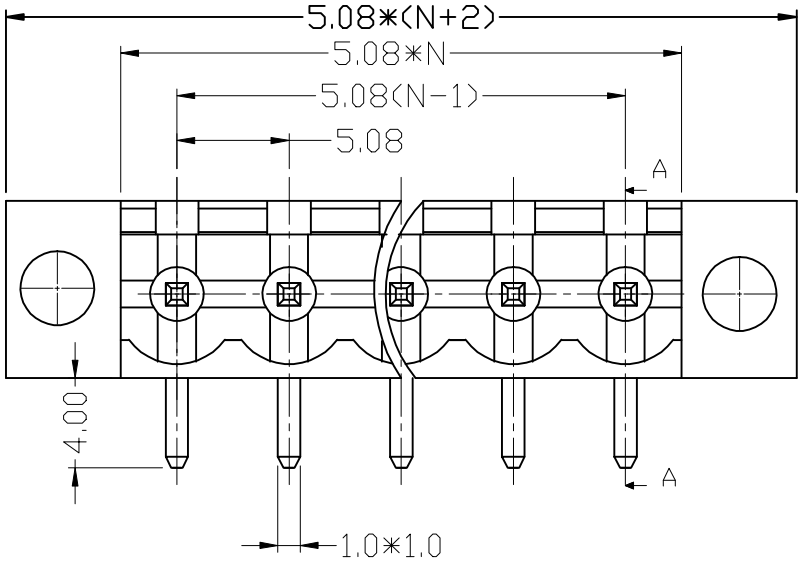

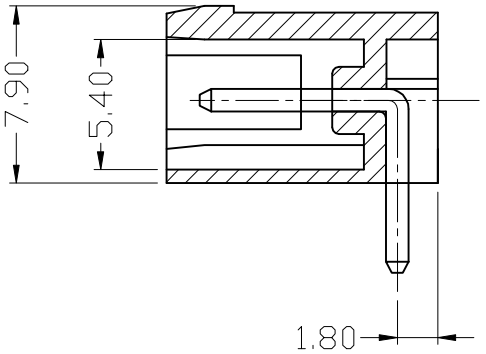

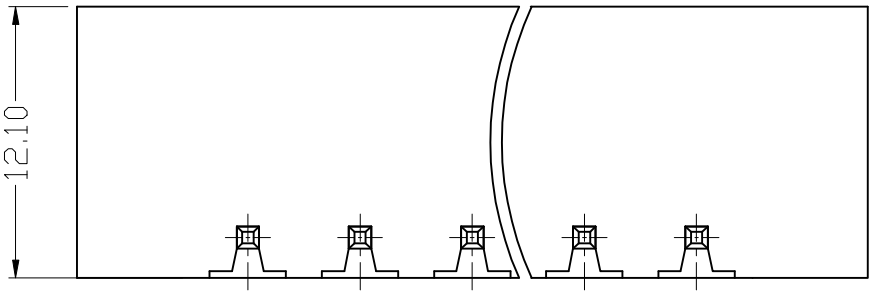

- 材质及电镀
  焊 针 ： 黄铜,镀锡
  塑 件 ： PA66 UL94V-0
- 电气性能
  额定电压: 300V
  额定电流:12A
  接触电阻: 20m
  绝缘电阻: 5000\1000V
  耐电压: AC1500V\1Min
- 机械性能
  温度范围: -40° c~+105° c
  瞬时温度: +250° C\ 5秒

尺寸公差:		角度公差:	
X.	±0.20	X.	±2°
.X	±0.15	.X	±1°
.XX	±0.10	.XX	±0.5°

绘图类型	AUTO CAD		
比例	1:1	图页	1\1
图纸编号			

投影法		品名	LXW5.08ERM-NP
单位	mm		
纸张尺寸	A4	产品系列	系列

LXW 连兴旺电子(深圳)有限公司
LXWCONN ELECTRONICS(SHENZHEN)CO.,LTD