http://hcdz2017.com/

标 记 MARK	ECN编号/变更内容 ECN NO/DEFINITION	修 改 REVISE	日 期 DATE	核 准 APPROVE

孔位	A	B
1	0.00	5.40
2	4.20	9.60
3	8.40	13.80
4	12.60	18.00
5	16.80	22.20
6	21.00	26.40
7	25.20	30.60
8	29.40	34.80
9	33.60	39.00
10	37.80	43.20
11	42.00	47.40
12	46.20	51.60

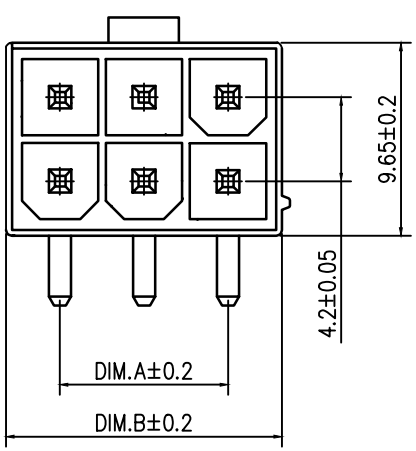

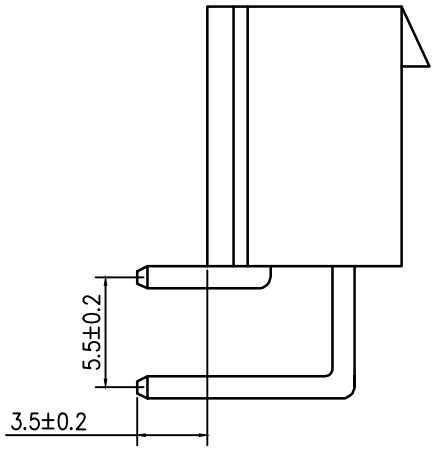

技术要求：

适用基板厚度：1.6mm～2.0mm
温度范围：-25℃～85℃
额定电压：300V AC/DC
额定电流：7A
接触电阻：≤0.015Ω
绝缘电阻：≥1000MΩ
耐　　压：1000V AC/minute

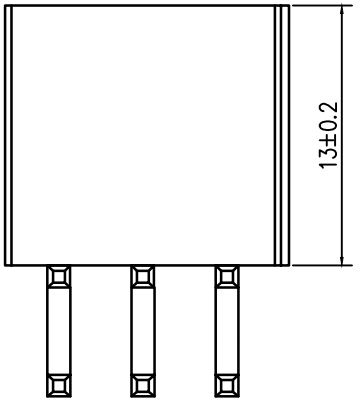

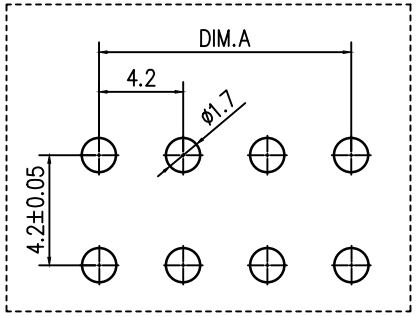

序 号	品 名	材 质	电镀/颜色	备 注
2	插针	铜	镀锡	
1	基座	PA66	本色	

深圳市虹成电子有限公司

品 名 TITLE	针座		
料 号 PART NO	HC-5569-2x1AW（P）		
比 列 SCALE	1:1		
单 位 UNIT	MM	制 图 DRAW	AhYe
张 数 PART NO	1 OF 1	审 核 CHECKED	夏操云
版 本 REV	A	批 准 APPROVE	赵亮亮

GENERAL TOLERANCES (UNLESS SPECIFIED)

X.X	±0.35	X°	±3.00°
X.XX	±0.25	X.X°	±2.00°
X.XXX	±0.15	X.XX°	±1.00°

http://hcdz2017.com/