http://hcdz2017.com/

| 标 记 MARK | ECN编号/变更内容 ECN NO/DEFINITION | 修 改 REVISE | 日 期 DATE | 核 准 APPROVE |
|---|---|---|---|---|
| | | | | |

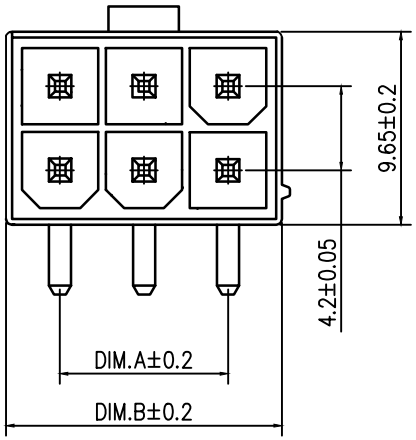


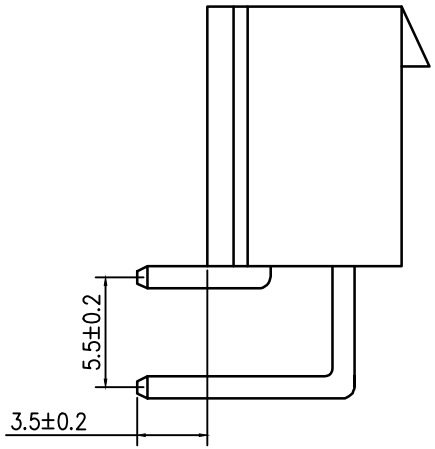


| 孔位 | A | B |
|---|---|---|
| 1 | 0.00 | 5.40 |
| 2 | 4.20 | 9.60 |
| 3 | 8.40 | 13.80 |
| 4 | 12.60 | 18.00 |
| 5 | 16.80 | 22.20 |
| 6 | 21.00 | 26.40 |
| 7 | 25.20 | 30.60 |
| 8 | 29.40 | 34.80 |
| 9 | 33.60 | 39.00 |
| 10 | 37.80 | 43.20 |
| 11 | 42.00 | 47.40 |
| 12 | 46.20 | 51.60 |

技术要求：

适用基板厚度：1.6mm～2.0mm
温度范围：-25℃～85℃
额定电压：300V AC/DC
额定电流：7A
接触电阻：≤0.015Ω
绝缘电阻：≥1000MΩ
耐　　压：1000V AC/minute

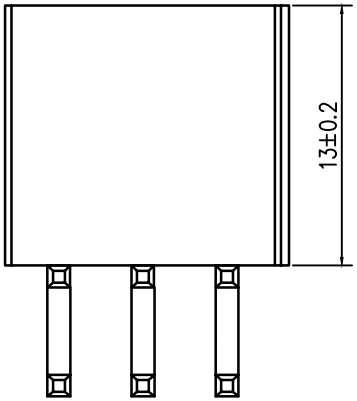


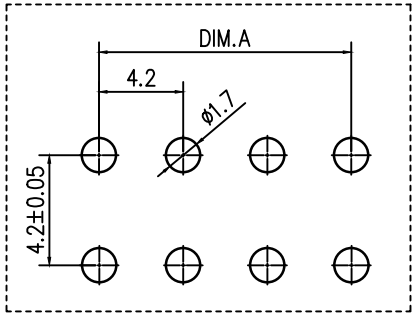


| 序 号 | 品 名 | 材 质 | 电镀/颜色 | 备 注 |
|---|---|---|---|---|
| 2 | 插针 | 铜 | 镀锡 | |
| 1 | 基座 | PA66 | 本色 | |

| | | | |
|---|---|---|---|
| 深圳市虹成电子有限公司 | | 品 名 TITLE | 针座 |
| | | 料 号 PART NO | HC-5569-2x4AW（P） |
| GENERAL TOLERANCES (UNLESS SPECIFIED) | 比 列 SCALE | 1:1 | |
| X.X ±0.35　X° ±3.00° | 单 位 UNIT | MM | 制 图 DRAW: AhYe |
| X.XX ±0.25　X.X° ±2.00° | 张 数 PART NO | 1 OF 1 | 审 核 CHECKED: 夏操云 |
| X.XXX ±0.15　X.XX° ±1.00° | 版 本 REV | A | 批 准 APPROVE: 赵亮亮 |

http://hcdz2017.com/