标记	说　明	签 名	日 期
1			
2			
3			

180°

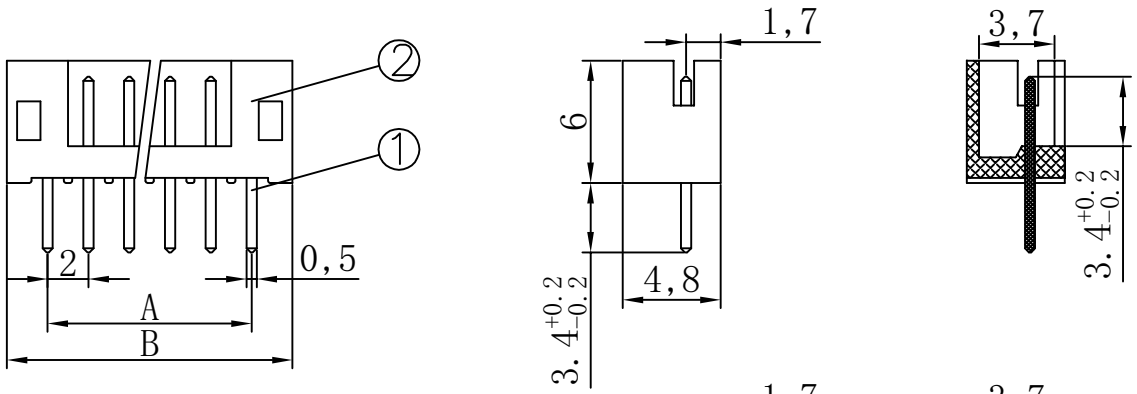

90°

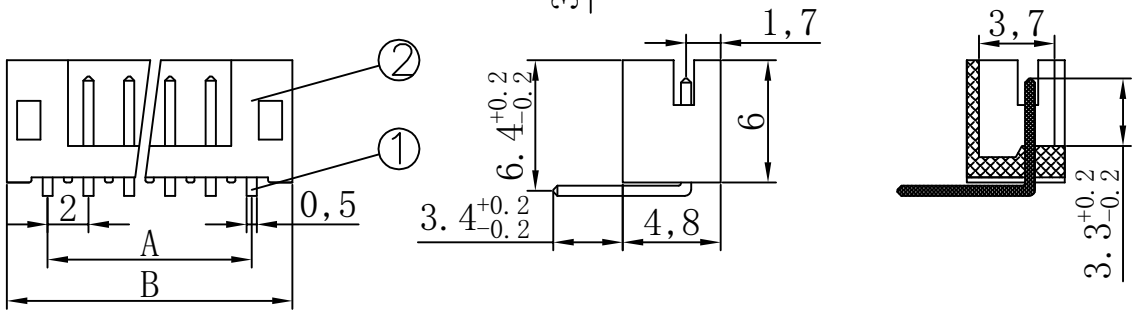

90°
带定位

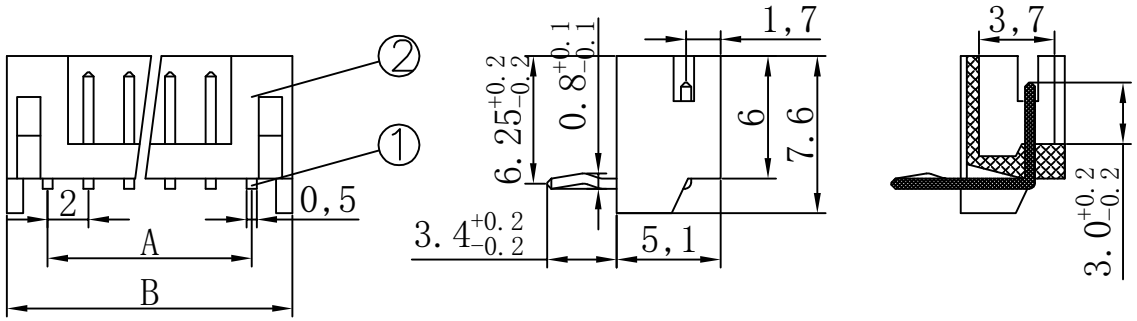

技术参数 SPECIFICATION

间　　距：2.0
Pitch: 2.0
工作温度：-25℃～+85℃
Working temperature: -25℃～+85℃
额定电压：250V DC/AC（有效值）
Voltage rating: 250V DC/AC (rms)
额定电流：2.0A
Current rating: 2.0A
接触电阻：≤0.02Ω
Contact resistance: ≤0.02Ω
绝缘电阻：≥1000MΩ
Insulation resistance: ≥1000MΩ
耐　　压：800V AC（有效值）
Withstand voltage: 800V AC (rms)
焊接温度：260±5℃
Soldering temperature: 260±5℃

印制板开孔尺寸（±0.1）

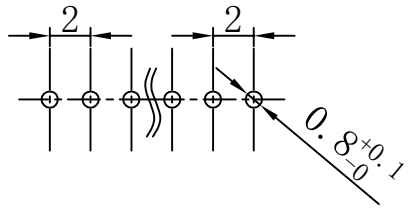

极数	180°	90°	90°带定位	A	B	极数	180°	90°	90°带定位	A	B
	产品规格			尺寸（mm）			产品规格			尺寸（mm）	
9	9Pin	9Pin	9Pin	16	20	17					
8	8Pin	8Pin	8Pin	14	18	16	16Pin	16Pin	16Pin	30	34
7	7Pin	7Pin	7Pin	12	16	15	15Pin	15Pin	15Pin	28	32
6	6Pin	6Pin	6Pin	10	14	14	14Pin	14Pin	14Pin	26	30
5	5Pin	5Pin	5Pin	8	12	13	13Pin	13Pin	13Pin	24	28
4	4Pin	4Pin	4Pin	6	10	12	12Pin	12Pin	12Pin	22	26
3	3Pin	3Pin	3Pin	4	8	11	11Pin	11Pin	11Pin	20	24
2	2Pin	2Pin	2Pin	2	6	10	10Pin	10Pin	10Pin	18	22

角度	±3°	序号	名称	数量	对应端子号	材质	备注
L>10	±0.3	③					
6<L≤10	±0.2	②	基座	1		PA66增强	米黄色
L≤6	±0.1	①	插针	n		H62	镀锡

东莞市高钺达电子科技有限公司

设计		日期		名称	7700-xxA1-TG（180°）
审核		日期			
核准		日期		页码	1/1
比例	1:1	视图		单位	mm
版本		图面编号			