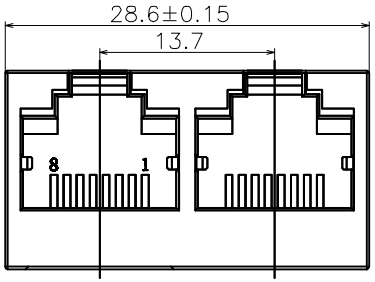

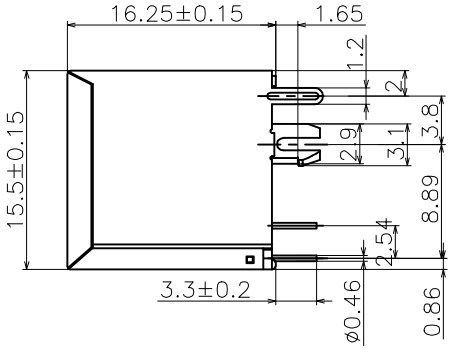

技术参数 (SPECIFICATION):

- **温度范围** (TEMPERATURE RANGE):-40～+70℃
- **额定电压** (VOLTAGE RATING):125V
- **额定电流** (CURRENT RATING):1.5A
- **接触电阻** (CONTACT RESISTANCE):≤30mΩ
- **绝缘电阻** (INSULATION RESISTANCE):≥500MΩ
- **耐　压** (DIELECTRIC STRENGTH):1000V AC/(50HZ)/Min
- **插拔力** (MATING AND UNMATING FORCE):3～20N
- **寿　命** (DURABILITY):750 CYCLES MIN

Table 2

X	Terminal Plating
0	Au Fu" Plating
1	Au 1u" Plating
2	Au 2u" Plating
3	Au 3u" Plating
4	Au 6u" Plating
5	Au 10u" Plating
6	Au 15u" Plating
7	Au 30u" Plating

Material & Plating

Part NO.:

RCH524212-WQ-X-XX

Copper foot position

Table 1

X	Position
F5	前脚3.05
B5	后脚3.05
F8	前脚3.8
B8	后脚3.8

Material & Color

Table 3

XX	Material/Color
BB	PBT/BLACK
BW	PBT/WHITE
AB	PA/BLACK
AW	PA/WHITE
OO	OTHER/OTHER

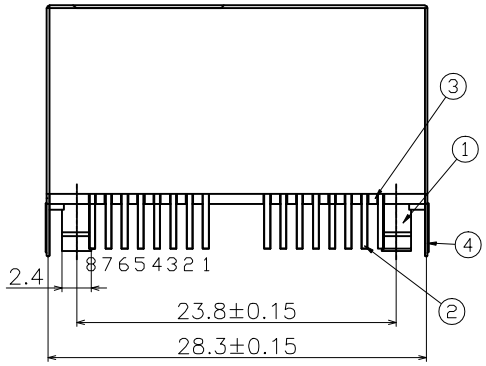

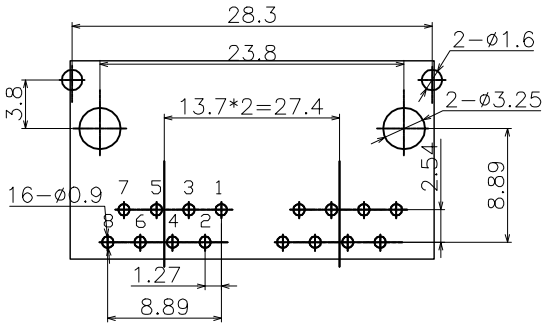

PCB LAYOUT(TOP VIEW)
RECOMMENDED

序号	名　称	材　料	数　量	镀层/颜色	备　注
4	外　壳	H62	1	NI	
3	后　盖	PA46	2	BLACK	
2	插　针	PHOSPHOR BRONZE	16	"FU"	
1	塑　座	PA46	1	BLACK	

版次	变　更　履　历	变更单号	绘　制	日　期
A/0	新出版发行			

网络插座外形图

浙江创都电子科技有限公司

绘　图:		日　期:	
审　核:		日　期:	
核　准:		日　期:	

一般公差	
30～	±0.25
10～30	±0.20
～10	±0.15
角　度:	±2°
页　面:	1 of 1

品　名:	RCH-52-42-12(无灯前脚3.8)		
料　号:	RJ5242-1×2-WLQJ3.8-H		
型　号:	RJ45	图　号:	
版本:	单位:mm	比例: 1:1	纸张: A4