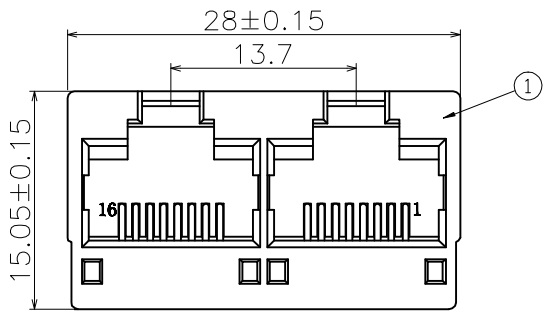

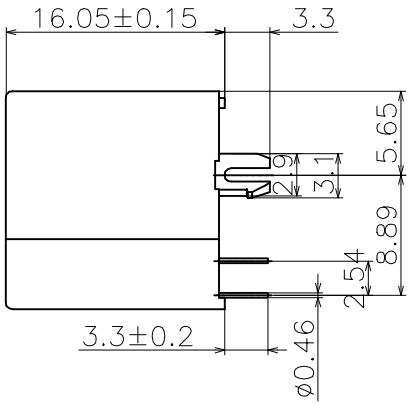

技术参数 (SPECIFICATION):

温度范围 (TEMPERATURE RANGE):-40～+70℃
额定电压 (VOLTAGE RATING):125V
额定电流 (CURRENT RATING):1.5A
接触电阻 (CONTACT RESISTANCE):≤30mΩ
绝缘电阻 (INSULATION RESISTANCE):≥500MΩ
耐　压 (DIELECTRIC STRENGTH):1000V AC/(50HZ)/Min
插拔力 (MATING AND UNMATING FORCE):3～20N
寿　命 (DURABILITY):750 CYCLES MIN

Table 1

X	Terminal Plating
0	Au Fu" Plating
1	Au 1u" Plating
2	Au 2u" Plating
3	Au 3u" Plating
4	Au 6u" Plating
5	Au 10u" Plating
6	Au 15u" Plating
7	Au 30u" Plating

Material & Plating

Part NO.:
RCH524212-QW-X-XX
Material & Color

Table 2

XX	Material/Color
BB	PBT/BLACK
BW	PBT/WHITE
AB	PA/BLACK
AW	PA/WHITE
OO	OTHER/OTHER

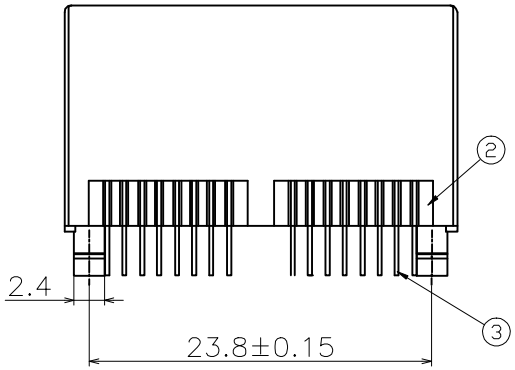

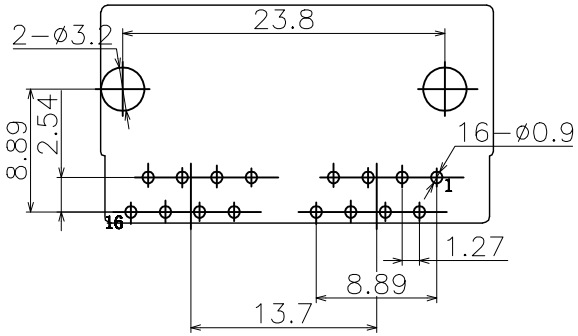

PCB LAYOUT
RECOMMENDED

序号	名　称	材　料	数　量	镀层/颜色	备　注
3	插　针	PHOSPHOR BRONZE	16	"FU"	
2	后　盖	PA46	2	BLACK	
1	塑　座	PA46	1	BLACK	

版次	变　更　履　历	变更单号	绘　制	日　期
A/0	新出版发行			

禁止在图面上直接修改

网络插座外形图

绘　图:		日　期:	
审　核:		日　期:	
核　准:		日　期:	

浙江创都电子科技有限公司

一般公差	
30～	±0.25
10～30	±0.20
～10	±0.15
角　度:	±2°
页　面:	1 of 1

品　名:	RCH-52-42-12(全塑无灯)		
料　号:	RJ-524-1×2-QSWL-SH		
型　号:	RJ45	图　号:	
版本:	单位:mm	比例: 1:1	纸张: A4