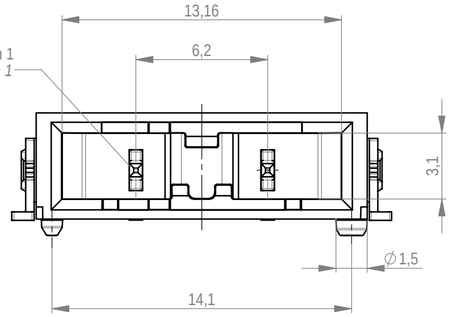

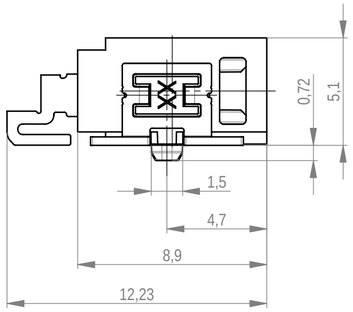

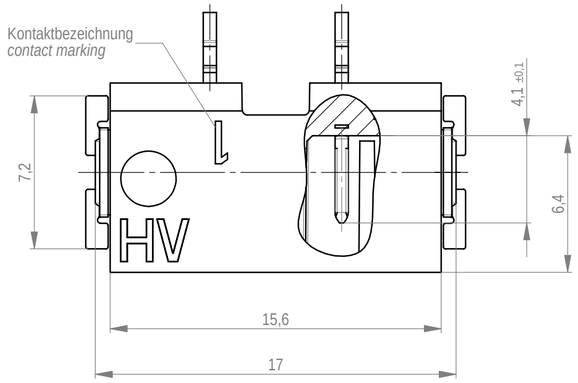

2-polige Variante / *2-pin version* 524226-E
Farbe: schwarz / *colour: black*

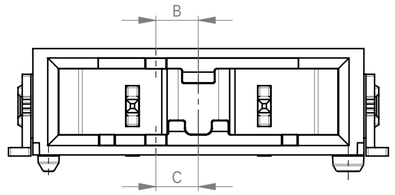

2-polige Variante / *2-pin version* 524227-E
Farbe: orange / *colour: orange*

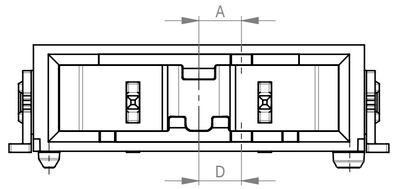

Verpackt im Gurt in Anlehnung an DIN IEC 60286-3
tape on reel packaging according to DIN IEC 60286-3
Verpackungseinheit: 480 Stück
packaging unit: 480 pcs

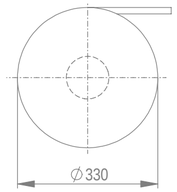

Abspulrichtung - *reel off direction*

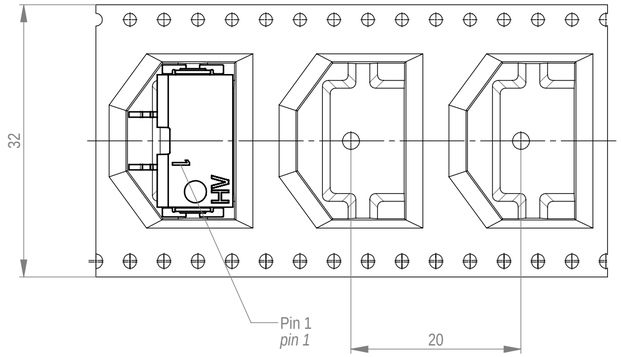

Leiterplatten-Layout Vorschlag für SMT
PCB-Layout proposal for SMT

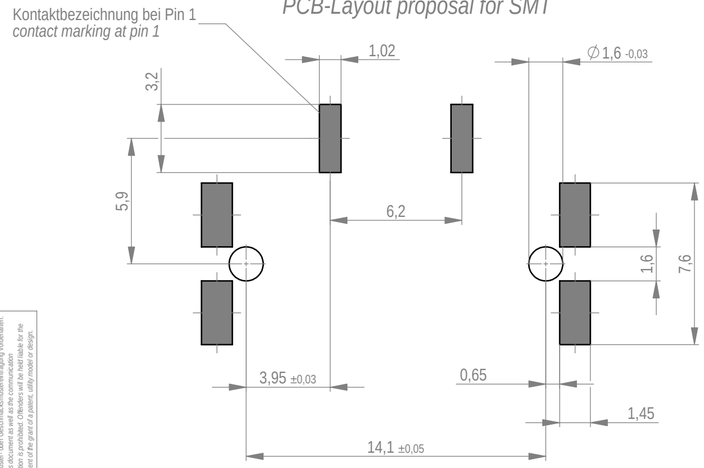

Anforderungsstufe 1
performance level 1

Kontaktbereich vergoldet
mating area gold plating

Anschlussbereich verzinnt 4-6 µm
terminal area 4-6 µm tin plating

Koplanarität der Anschlüsse ≤ 0,1 mm
coplanarity area of termination ≤ 0,1 mm

Ident-Nr. *part-no.*	Codierung *coding*	Farbe *color*	A	B	C	D	Bemerkung *note*
524227-E	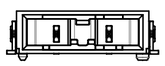	orange *orange*	2,0			2,0	passend zu Codierung: ID.-Nr. 524192-E - orange *fitting for coding: ID.-Nr. 524192-E - orange*
524226-E	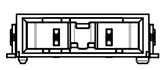	schwarz *black*		2,0	2,0		passend zu Codierung: ID.-Nr. 524191-E - schwarz *fitting for coding: ID.-Nr. 524191-E - black*

M / *scale* 2 : 1
2-polige Variante / *2-pin version* 524226-E
Farbe: schwarz / *colour: black*

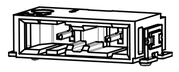

Weitergabe sowie Vervielfältigung dieses Dokuments, Verwertung und Mitteilung seines Inhalts sind verboten, soweit nicht ausdrücklich gestattet. Zuwiderhandlungen verpflichten zu Schadensersatz. Alle Rechte für den Fall der Patenterteilung oder Gebrauchsmustereintragung vorbehalten.
The reproduction, distribution and utilization of this document as well as the communication of its contents to others without express authorization is prohibited. Offenders will be held liable for the payment of damages. All rights reserved in the event of the grant of a patent, utility model or design.

Die deutsche Version dieser Zeichnung dient nur zur Erleichterung der Verständigung. Bei Abweichungen von dem englischen Original gilt das deutsche Original.
The german version of this drawing has been offered for convenience only and may deviate from the english signal. In case of any deviation the English version shall prevail.

Dimension no.

Tolerances
Dim. for Information
ISO 8015

All Dimensions in mm

Scale 5:1
Material

Customer drawing:
This Drawing is a controlled Document.

Subject to modification without prior notice.
Drawing will not be updated.

ERNI-VolTron 1000
Male Angeled
6.20 SRC-A SMT 02p

TE Connectivity

C-524228-E

C

A2

F2 | 28.11.2025
Index | Date

Class SRCA