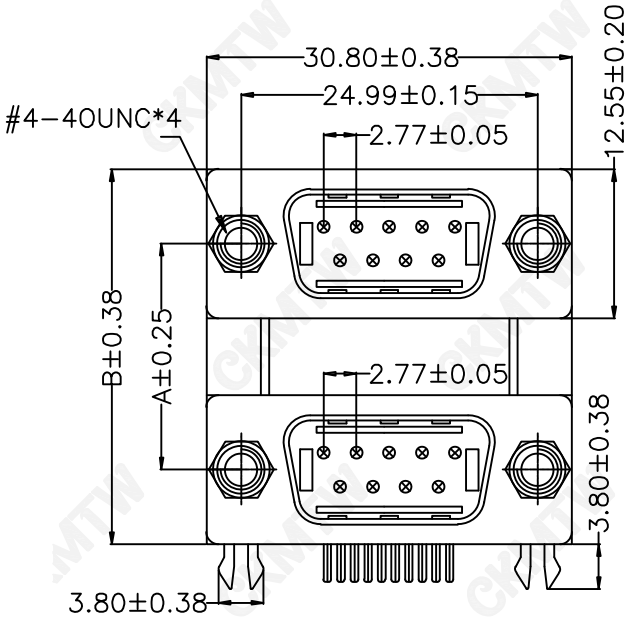

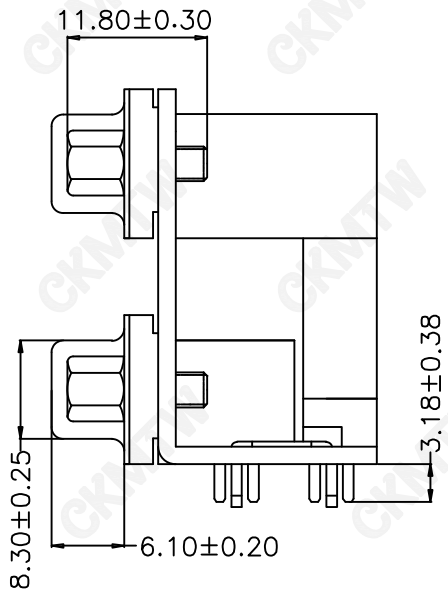

一.材料

1.绝缘胶芯：PBT+30%玻璃纤维(UL94V-0)，黑色

2.触点：铜合金

3.触点镀金，其余镀锡

4.外壳：SPCC，镀镍

5.螺丝： 铜合金或铁，镀镍

二.规格

1.额定电流：3A

2.绝缘电阻：1000MΩ MIN. At 500VDC

3.介电强度：500V for One minute

4.工作温度：-55° C~+105° C。

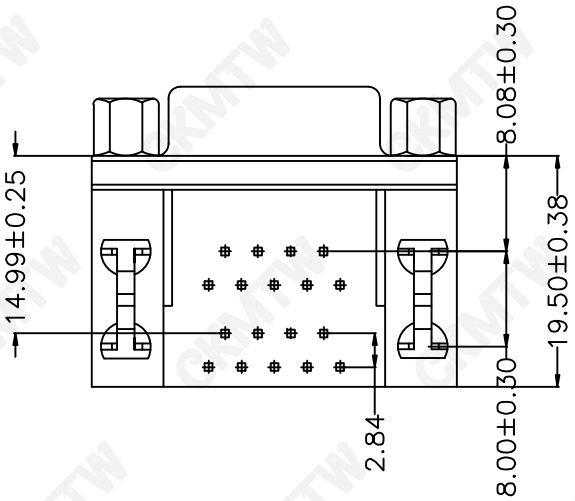

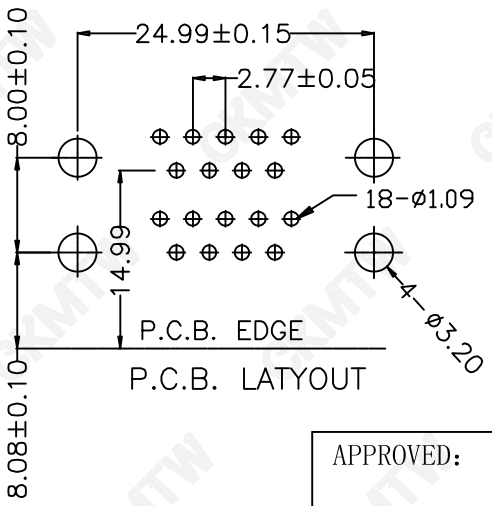

DIM A	DIM B
15.88	28.40
▶ 19.05	31.60

TOLERANCE TABLE	
.0	±0.30
.00	±0.20
.000	±0.05

APPROVED:	DATE:	Ckmtw 深圳市灿科盟实业有限公司 CHANKLEMENT INDUSTRYCO.,LTD
CHECKED:	DATE:	TITLE: DMR-9P/DMR-9P 双胞胎 公头 半金叉锁 间距19.05
DRAWN: LYF	DATE: 2025-07-02	PATR.NO. D-DMRD09PM-D001
		UNIT mm SCALE free
		FILE NO. Ckmtw-DMR-0047 REV. A QT00