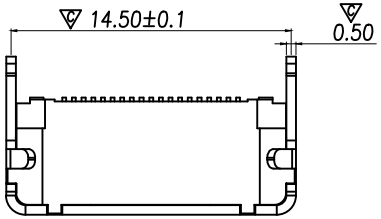

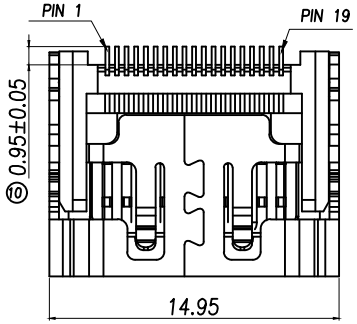

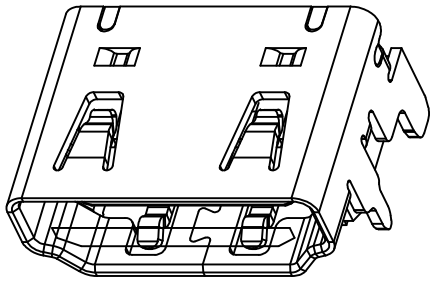

说明:

1.材质:

胶芯:LCP,UL94V-0; COLOR; BLACK

端子:C2680

外壳:SPCC/C2680

2.电镀说明:

端子:接触区域镀金,焊锡区域镀雾锡100 u"Min,全部区域镍底50 u" Min

外壳:表面镀镍100 u" Min

3.电气性能:

绝缘阻抗(EIA-364-21):100 MΩ MIN.
AT 500V/DC FOR 1 MINUTE.

接触阻抗(EIA-364-06) 30 mΩ MAX.

耐电压(EIA-364-20) NO DISCHARGE,
FLASHOVER OR BREAKDOWN
AT 500 V/AC 1MINUTE.

4.工作温度:-20℃ to +85℃

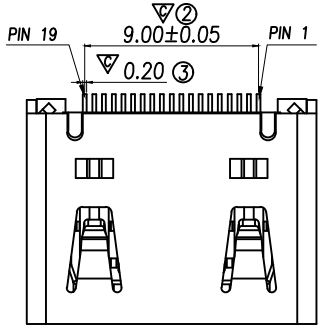

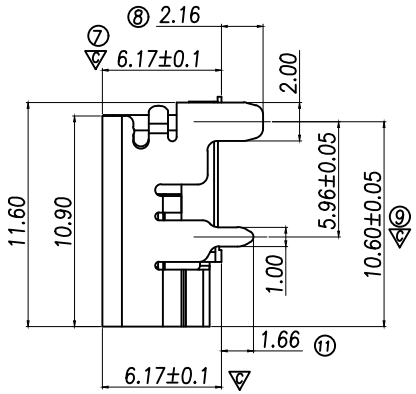

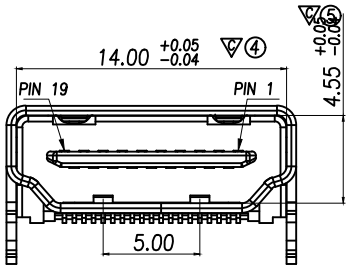

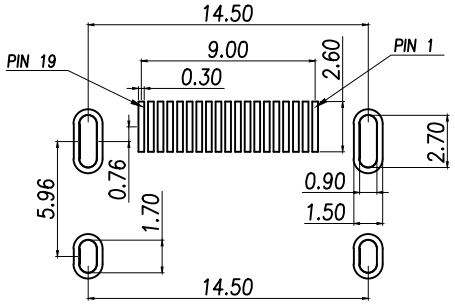

RECOMMENDED P.C.B HOLE LAYOUT
COMPONENT SIDE VIEW(TOLERANCE: +/-0.05)

1	TMDS Data2+	11	TMDS Clock Shield
2	TMDS Data2 Shield	12	TMDS Clock-
3	TMDS Data2-	13	CEC
4	TMDS Data 1+	14	Reserved (N.C)
5	TMDS Data 1 Shied	15	SCL
6	TMDS Data 1-	16	SDA
7	TMDS Data 0+	17	DDC/CEC Ground
8	TMDS Data 0 Shield	18	+5V Power
9	TMDS Data 0-	19	Hot Plug Detect
10	TMDS Clock+		

制图 DRAWN	变更内容 DESCRIPTION	日期 DATE	GENERL TOLERANCE		制图 DRAWING	EMMA	料号 PART NO.	BX-HDMI-1-M19P	版本 REV.	A
			X.±0.30	X.°±3°	审核 CHECK	EVA	品名 TITLE	HDMI A TYPE 板上型	页次 SHEET	1/1
			.X±0.20	.X°±2°			客户料号 CUTM.NO.			
			.XX±0.10		核准 APPROVAL	JADE				
					单位 UNITS	MM	比例 SCALE	1:1		

Bossie（博锡）