本图纸由深圳市雄和远景科技发展有限公司发布，版权归深圳市雄和远景科技发展有限公司所有，未经深圳市雄和远景科技发展有限公司同意，不得复制转载或披露任何内容给任何第三方。

RoHS Compliant

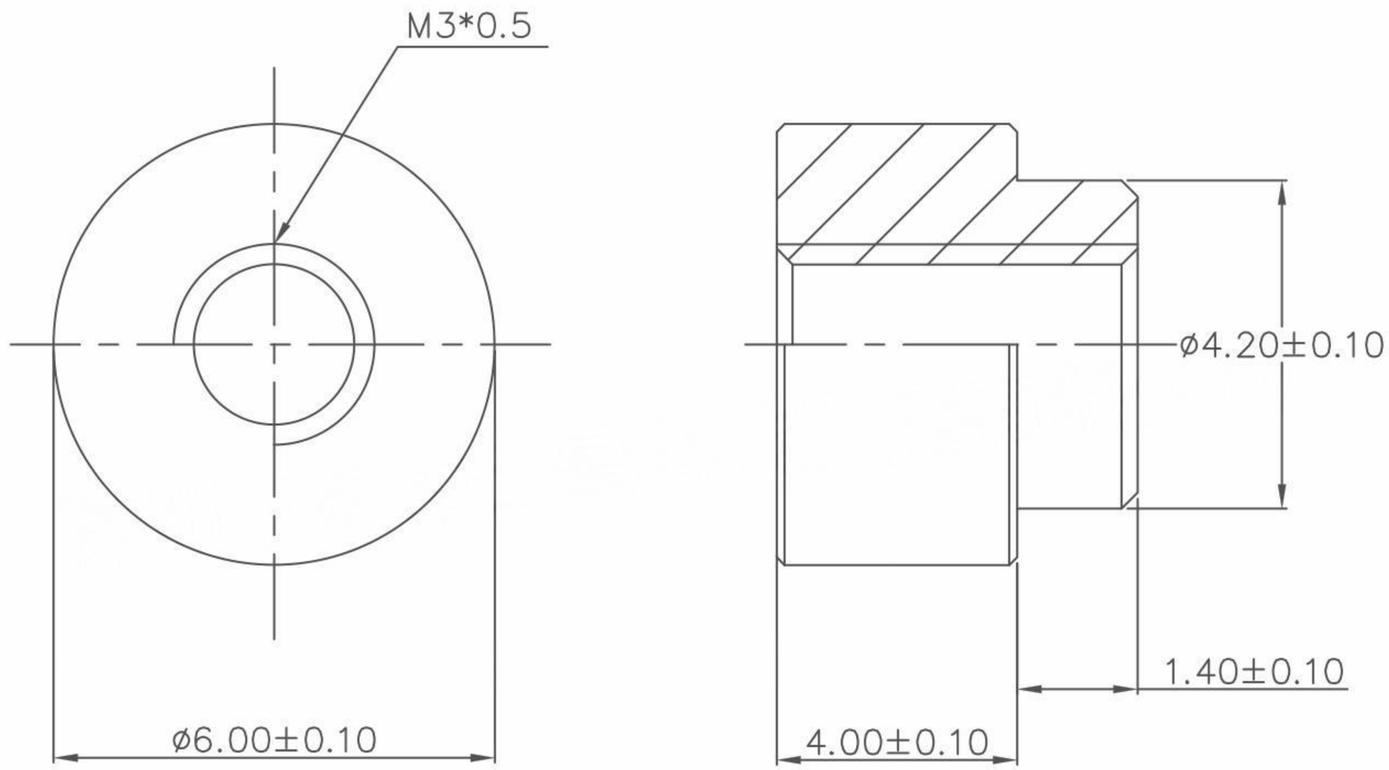

REVISION RECORD			
DATE	NEW REVISION	REVISION PERSON	REVISION DETAILED
/	/	/	/

SCOPE			
X.	±0.20	X.°	±4°
.X	±0.10	.X°	±2°
.XX	±0.05	.XX°	±1°

Package Type: 编带（带把手麦拉）

Quantity: 1000pcs/R

Unit: mm

Material: Steel 1215

Finish: Tin

Sinhoo 深圳市雄和远景科技发展有限公司 Shenzhen Sinhoo Science Technology Development Co.,LTD

Custom Confirm: DATE:

APPD: Alan Wu DATE: 2019/01/17

DRAMN: Leon Wang DATE: 2019/01/17

BASED ON: CUSTOM DWG

STANDARD REFER: CUSTOM DWG

SINHOO: PART NUMBER: SMTWE3040MTJ; DESCRIPTION: M3*6*L4+1.4; REVISION A

CUSTOM: PART NUMBER: /; DESCRIPTION: /; REVISION A

SCALE: / SHEEER:1 OF 1