本图纸由深圳市雄和远景科技发展有限公司发布，版权归深圳市雄和远景科技发展有限公司所有，未经深圳市雄和远景科技发展有限公司同意，不得复制转载或披露任何内容给任何第三方。

RoHS Compliant

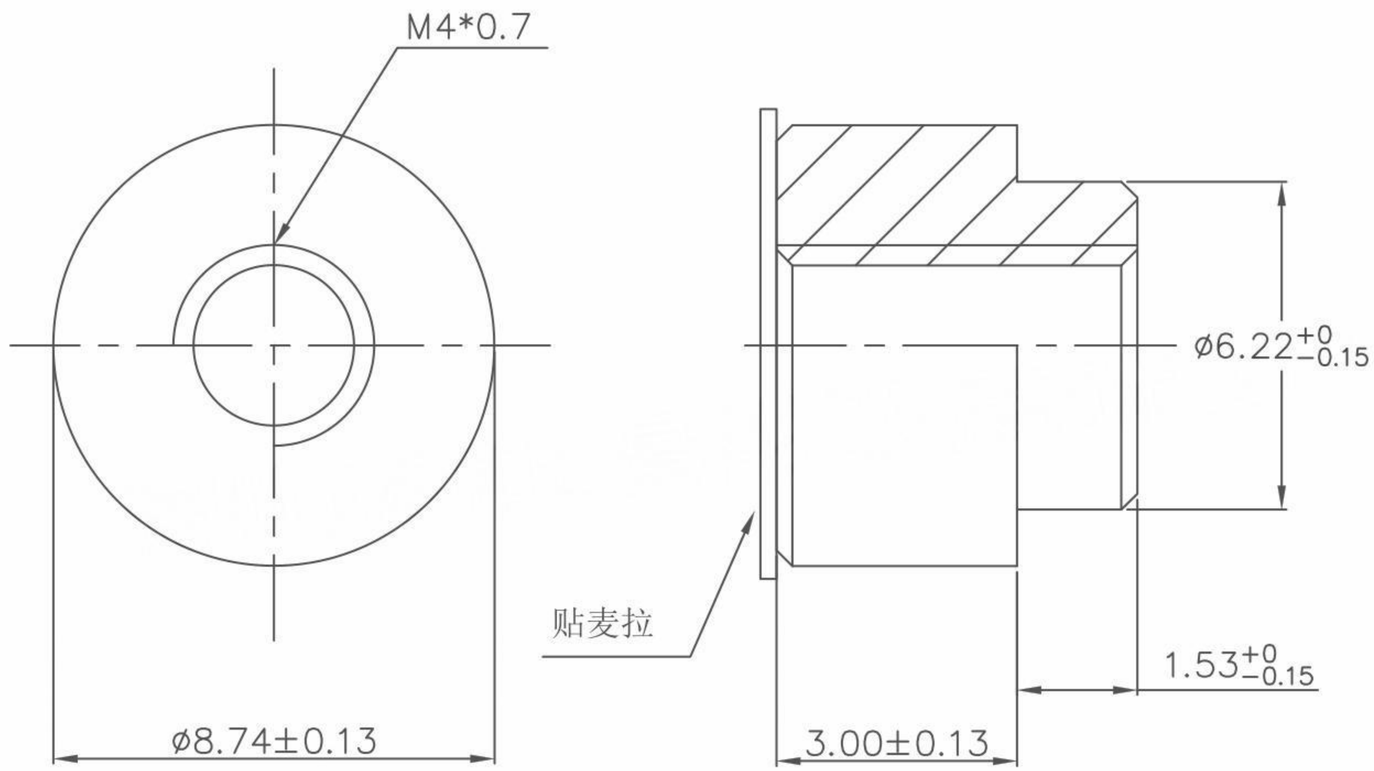

REVISION RECORD			
DATE	NEW REVISION	REVISION PERSON	REVISION DETAILED
/	/	/	/

SCOPE			
X.	±0.20	X.°	±4°
.X	±0.10	.X°	±2°
.XX	±0.05	.XX°	±1°

Package Type: Tape & Reel

Quantity: 500pcs/R

Unit: mm

Material: 黄铜C3604

Finish: Tin

Sinhoo 深圳市雄和远景科技发展有限公司 Shenzhen Sinhoo Science Technology Development Co.,LTD

Custom Confirm: DATE:

APPD: Alan Wu DATE: 2023/03/28

DRAMN: Leon Wang DATE: 2023/03/28

BASED ON: SMTSO®

STANDARD REFER: CUSTOM DWG

SINHOO PART NUMBER: SMTSO4030CTJ REVISION A
DESCRIPTION: M4*8.74*3+1.53

CUSTOM PART NUMBER: / REVISION A
DESCRIPTION: /

SCALE: / SHEEER:1 OF 1