本图纸由深圳市雄和远景科技发展有限公司发布，版权归深圳市雄和远景科技发展有限公司所有，未经深圳市雄和远景科技发展有限公司同意，不得复制转载或披露任何内容给任何第三方。

RoHS
Compliant

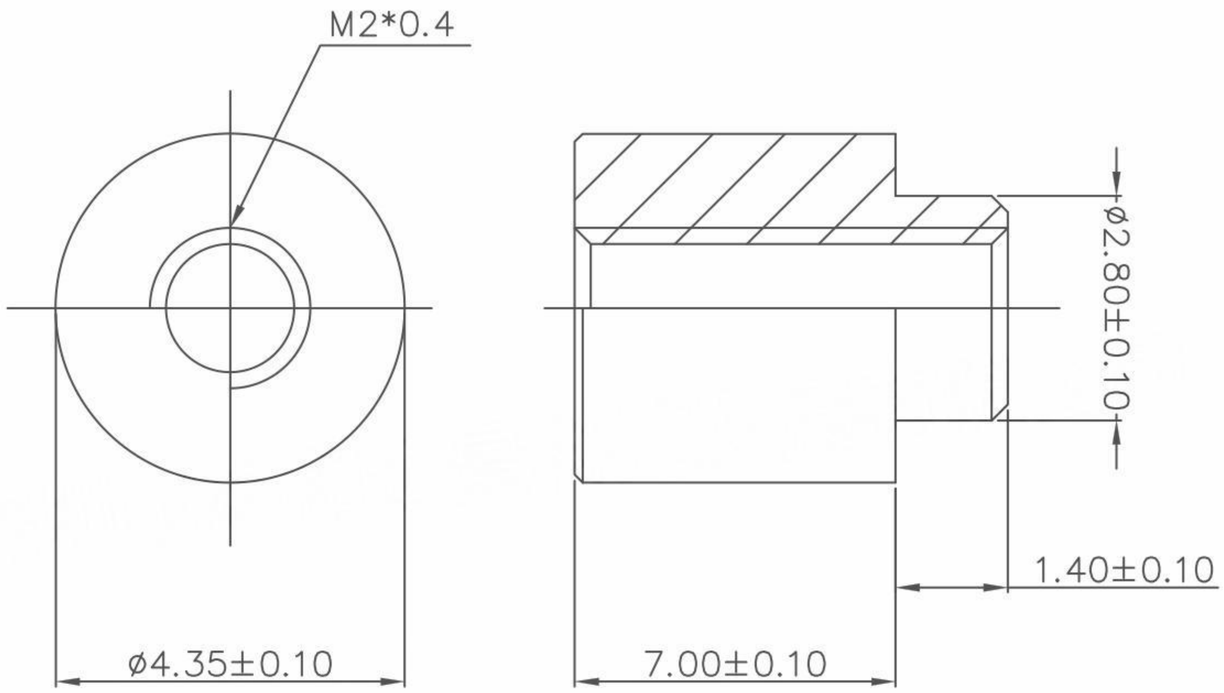

REVISION RECORD			
DATE	NEW REVISION	REVISION PERSON	REVISION DETAILED
/	/	/	/

SCOPE			
X.	±0.20	X.°	±4°
.X	±0.10	.X°	±2°
.XX	±0.05	.XX°	±1°

Package Type: Reel package

Quantity/reel: 700pcs

Unit: mm

Material: Steel 1215

Finish: Tin

Sinhoo 深圳市雄和远景科技发展有限公司 Shenzhen Sinhoo Science Technology Development Co.,LTD

Custom Confirm: DATE:

APPD: Alan Wu DATE: 2020/06/11

DRAMN: Yong Wu DATE: 2020/06/11

BASED ON: WE

STANDARD REFER: CUSTOM DWG

SINHOO CUSTOM

PART NUMBER: SMTWE2070MTJ REVISION A

DESCRIPTION: M2*4.35*7+1.4

PART NUMBER: 9774070243R REVISION A

DESCRIPTION: /

SCALE: / SHEEER: 1 OF 1