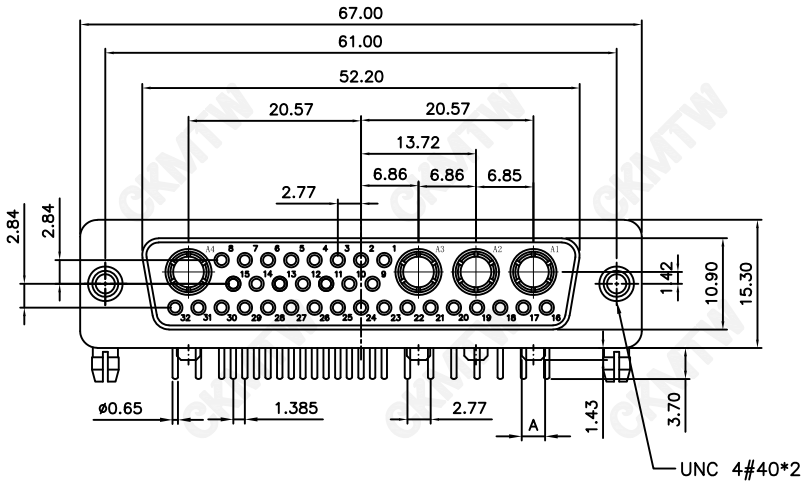


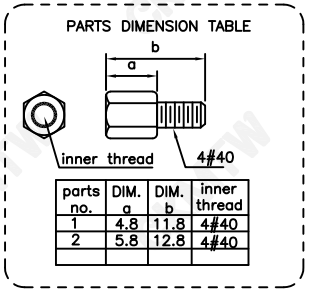


| parts no. | DIM. a | DIM. b | inner thread |
|---|---|---|---|
| 1 | 4.8 | 11.8 | 4#40 |
| 2 | 5.8 | 12.8 | 4#40 |
| | | | |

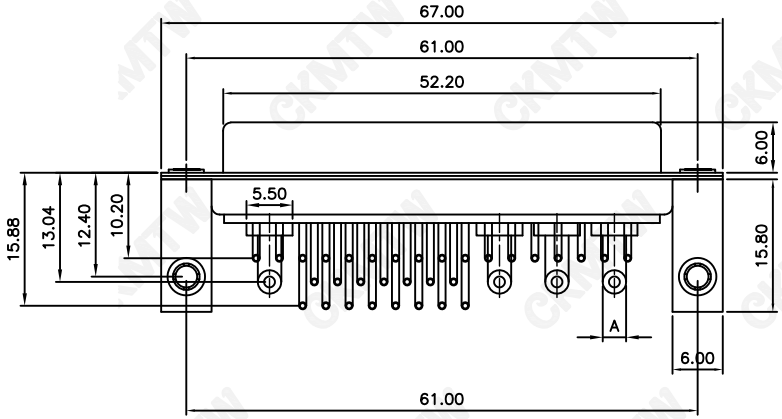


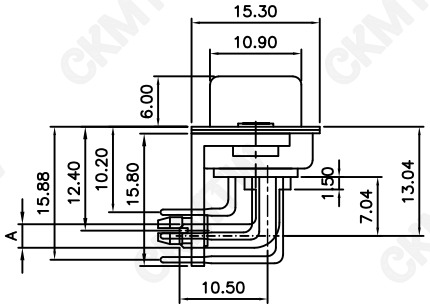


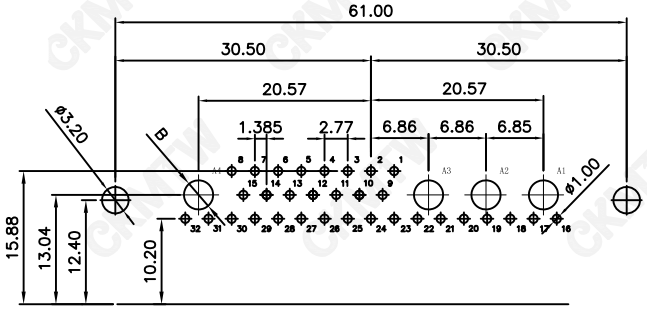


RECOMMENDED P.C.B LAYOUT (TOP VIEW)
TOLERANCES: ±0.10mm

说明：

1.特性:

额 定 电 压 :500V AC MAX.
小针额定电流 :5A
大针额定电流 :10A,20A,30A,40A
接 触 阻 抗 :30mΩ MAX.
绝 缘 阻 抗 :3000MΩMIN.at 500V DC
耐 电 压 值 :1000V AC RMS for 1Minute
温 度 范 围 : -55℃-+105℃
盐 雾 时 间 : 48H

2.材料:

胶 芯 : PBT，rated UL94V-0
接触点: 铜合金，镀金1u″-30u″
铁 壳 : SPCC，前壳镀镍后壳镀锡
支 架 : SPCC，镀镍
鱼 叉 : 铜合金，镀锡
铆 钉 : 铜合金，镀镍
螺 丝 : 铁合金，镀镍

| 额定电源 | øA | PCB孔øB |
|---|---|---|
| 10A | ø1.80 | ø2.00 |
| 20A | ø2.80 | ø3.00 |
| 30A | ø3.30 | ø3.50 |
| ► 40A | ø3.80 | ø4.00 |

| TOLERANCE TABLE | |
|---|---|
| .0 | ±0.30 |
| .00 | ±0.20 |
| .000 | ±0.05 |

| | | |
|---|---|---|
| APPROVED: | DATE: | Ckmtw 深圳市灿科盟实业有限公司 CHANKEMENG INDUSTRYCO.,LTD |
| CHECKED: | DATE: | TITLE: DWR-36W4F 母头 弯插 全金 锁Z字片 四方鱼叉 |
| DRAWN: LYF | DATE: 2024-06-02 | PART.NO. D-DWR036PF-E000 |
| | | UNIT mm SCALE free |
| | | FILE NO. Ckmtw-DWR-00059 REV. A QT00 |