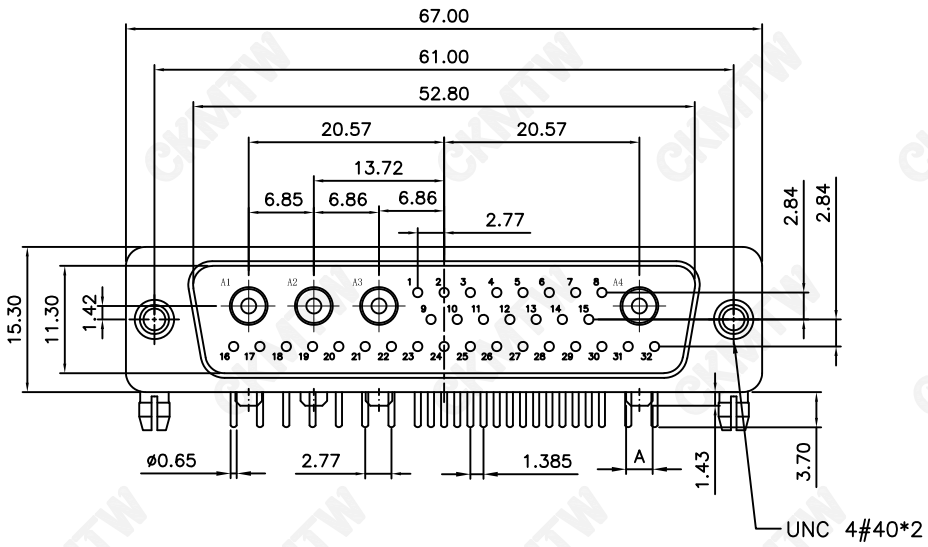

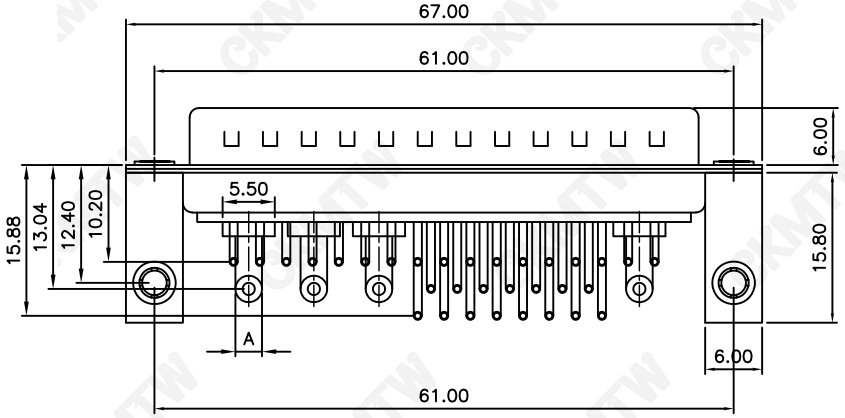

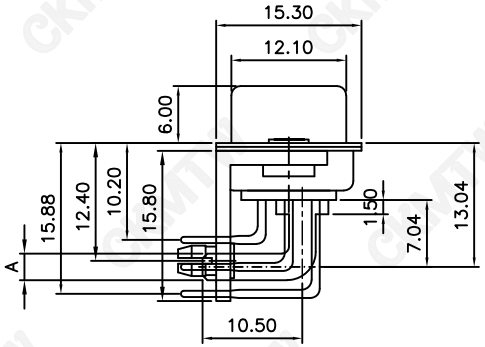

说明：

1.特性:

额 定 电 压 :500V AC MAX.

小针额定电流 :5A

大针额定电流 :10A,20A,30A,40A

接 触 阻 抗 :30mΩ MAX.

绝 缘 阻 抗 :3000MΩMIN.at 500V DC

耐 电 压 值 :1000V AC RMS for 1Minute

温 度 范 围 : -55℃-+105℃

盐 雾 时 间 : 48H

2.材料:

胶 芯 : PBT，rated UL94V-0

接触点: 铜合金，镀金1u″-30u″

铁 壳 : SPCC，前壳镀镍后壳镀锡

支 架 : SPCC，镀镍

鱼 叉 : 铜合金，镀锡

铆 钉 : 铜合金，镀镍

螺 丝 : 铁合金，镀镍

额定电源	ØA	PCB孔ØB
10A	Ø1.80	Ø2.00
20A	Ø2.80	Ø3.00
30A	Ø3.30	Ø3.50
40A	Ø3.80	Ø4.00

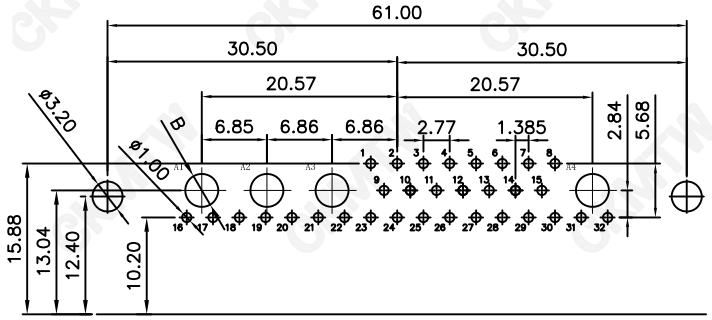

RECOMMENDED P.C.B LAYOUT (TOP VIEW)
TOLERANCES: ±0.10mm

TOLERANCE TABLE	
.0	±0.30
.00	±0.20
.000	±0.05

APPROVED:	DATE:	Ckmtw 深圳市灿科盟实业有限公司 CHANKEMENG INDUSTRYCO.,LTD
CHECKED:	DATE:	TITLE: DWR-36W4M 公头 弯插 全金 锁Z字片 四方鱼叉
DRAWN: LYF	DATE: 2024-06-02	PART. NO. D-DWR036PM-E000
		UNIT mm SCALE free
		FILE NO. Ckmtw-DWR-00058 REV. A QT00