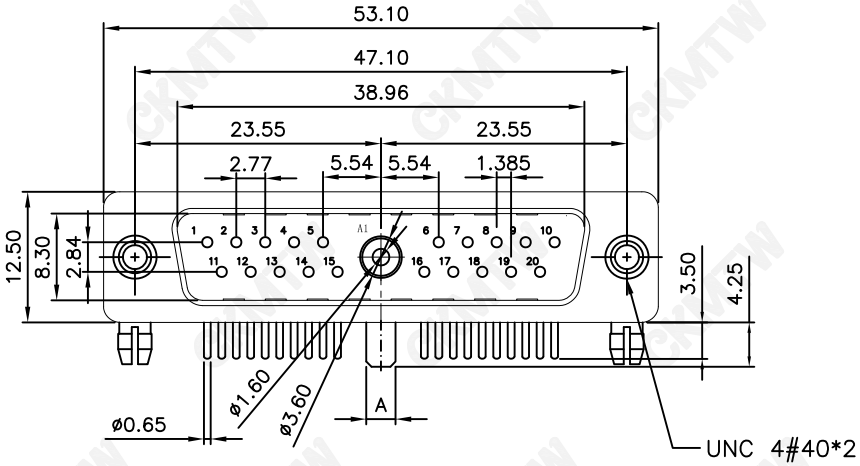

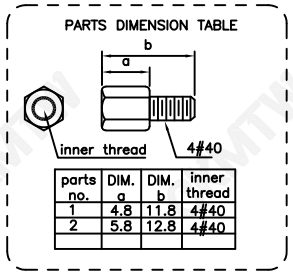

parts no.	DIM. a	DIM. b	inner thread
1	4.8	11.8	4#40
2	5.8	12.8	4#40

说明：

1.特性:

额 定 电 压 :500V AC MAX.
小针额定电流 :5A
大针额定电流 :10A,20A,30A,40A
接 触 阻 抗 :30mΩ MAX.
绝 缘 阻 抗 :3000MΩMIN.at 500V DC
耐 电 压 值 :1000V AC RMS for 1Minute
温 度 范 围 : -55℃-+105℃
盐 雾 时 间 : 48H

2.材料:

胶 芯 : PBT, rated UL94V-0
接触点: 铜合金, 镀金1u″-30u″
铁 壳 : SPCC, 前壳镀镍后壳镀锡
支 架 : SPCC, 镀镍
鱼 叉 : 铜合金, 镀锡
铆 钉 : 铜合金, 镀镍
螺 丝 : 铁合金, 镀镍

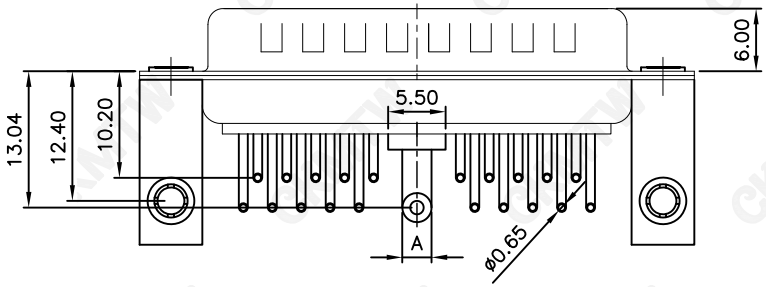

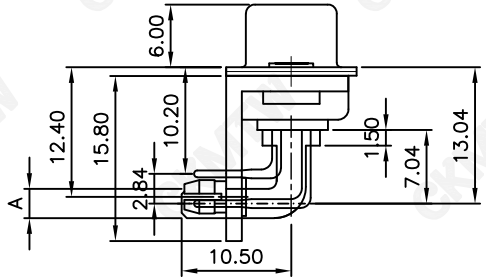

额定电源	øA	PCB孔øB
10A	ø1.80	ø2.00
20A	ø2.80	ø3.00
30A	ø3.30	ø3.50
40A	ø3.80	ø4.00

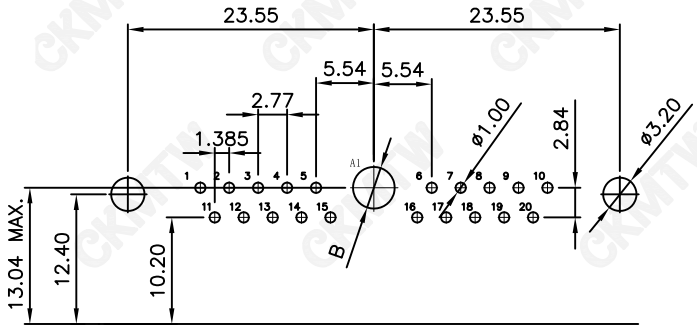

Recommended P.C.B Layout(Top Side)
(PCB BOARD TOLERANCE±0.05)

TOLERANCE TABLE	
.0	±0.30
.00	±0.20
.000	±0.05

APPROVED:	DATE:	Ckmtw 深圳市灿科盟实业有限公司 CHANKEMENG INDUSTRYCO.,LTD
CHECKED:	DATE:	TITLE: DWR-21W1M 公头 弯插 全金 锁Z字片 四方鱼叉
		PART. NO. D-DWR021PM-E000
DRAWN: LYF	DATE: 2024-06-02	UNIT mm SCALE free
		FILE NO. Ckmtw-DWR-00042 REV. A QT00