REV.	DESCRIPTION	ECN NO.	NAME	DATE

说明:

1.胶芯:LCP 黑色;UL94V-0.
2.端子:C2680 T=0.15mm,半金镍G/F"(功能区)
3.外壳:C2680 T=0.25mm,镀雾锡
4.额定电流:2A 最大.
5.耐电压:100V(AC)/1分钟至少.
6.接触阻抗:30mΩ 最大.
7.绝缘阻抗:100MΩ 最小.
8.插入力:3.57Kgf 最大.
9.拔出力:1.0Kgf 初始 最小 ; 测试后0.81Kgf最小
10.温度范围:-30°C~+80°C

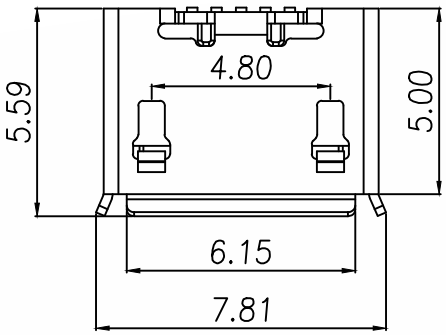

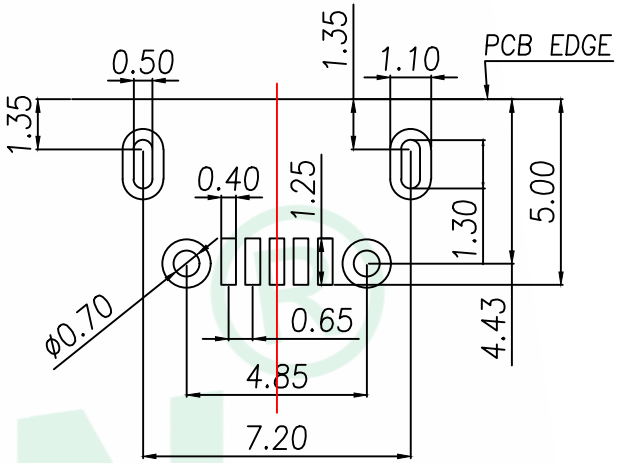

RECOMMANDED PCB LAYOUT
Tolerance:±0.05

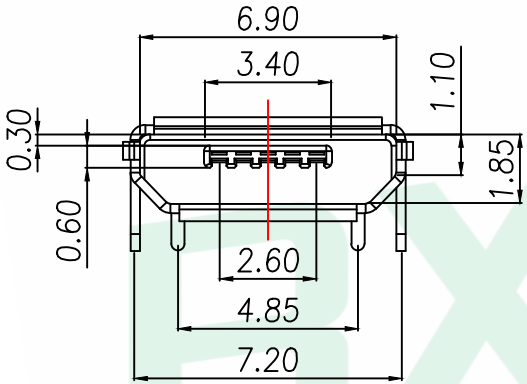

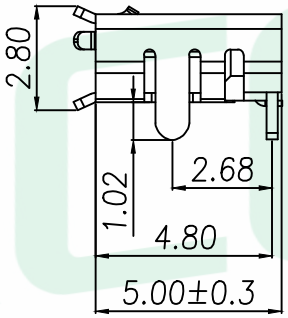

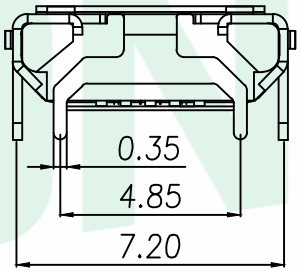

说明:

1.将检查合格的产品,放入承载带中,一盘包装1000/1500PCS
2.将15盘承载带放入纸箱中:
3.将纸箱封装好,贴上标签.

每箱数量
15000/22500PCS

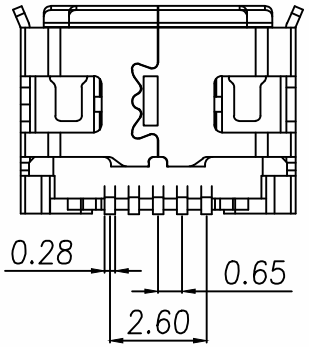

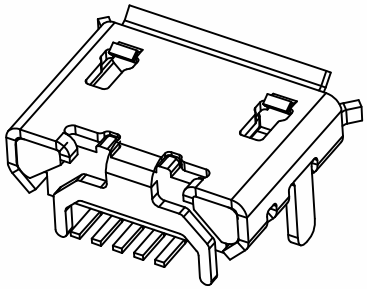

GENERAL TOLERANCE						
DIM.	TOL.	DONGGUAN BAOXUN PRECISION TECHNOLOGY CO., LTD				BXCONN®
x.	±0.50	TITLE: MIRCO USB 5S 4.85 牛角无柱卷边				
x.x	±0.25					
x.xx	±0.15					
GENERAL ANGLE:		DWG. NO.: USB-920-E52-5P			CHECKED: MAX	
x.°	±2°					
x.x°	±0.5°	PART NO.: USB-920-E52-5P			DRAWN: ELLA	
x.xx°		UNIT: mm	SCALE: none	SHEET: 1of 1	DWG. SIZE: A4	LAYER: bxconn	APPROVED: WILL