.Xx	.X	L	一般精度公差(°)	.X	L
±0.05	±0.10	±0.20		±0.5	±1

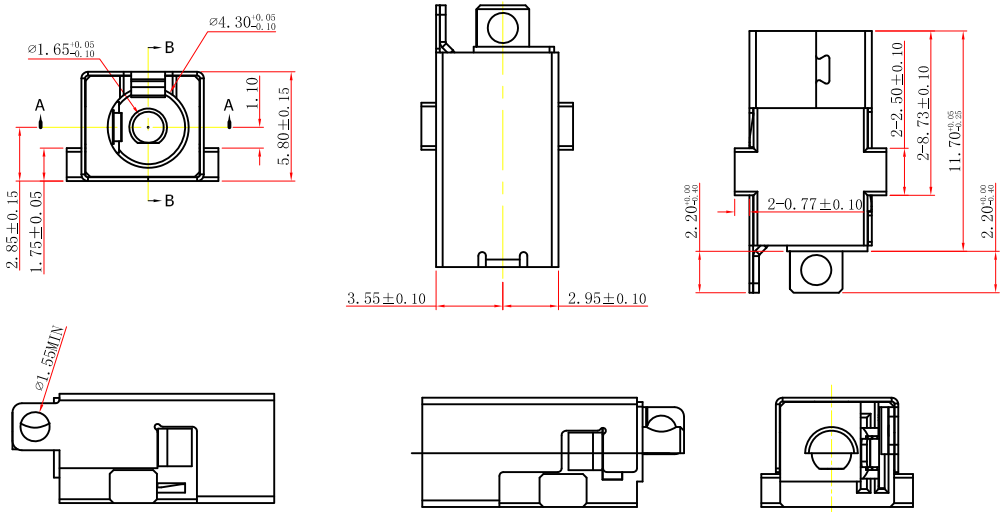

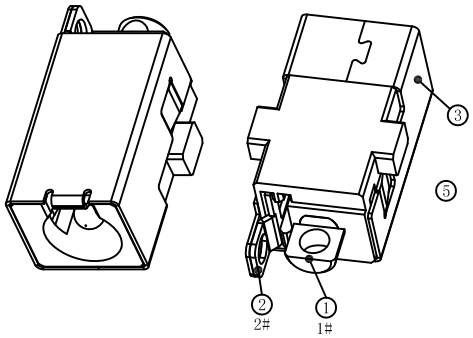

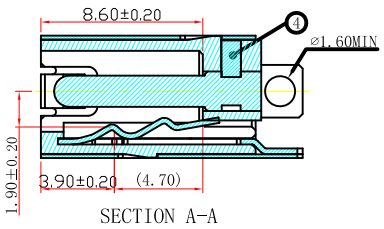

SECTION A-A

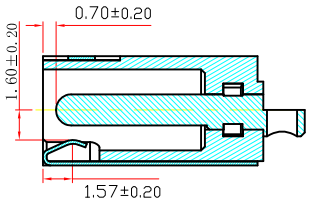

SECTION B-B

NOTES:

1、Rated load: DC 30V 5A
2、Temperature: -30℃～+70℃
3、Withstand Voltage: AC500V(50Hz)/min
4、Operation Force: 3-20N
5、Contact Resistance: ≤0.3Ω
6、Life: 5.000 Cycles Min
7、Insulation Resistance: ≥100MΩ

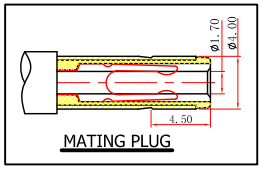

SCHEMATIC

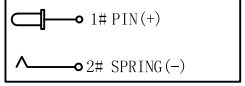

NO.	DESCRIPTION	QTY	MATERIAL	PLATING
5	HOUSING	1	HIGH TEMP. THERMOPLASTIC UL 94V-0	BLACK COLOR
4	STOPPER	1	HIGH TEMP. THERMOPLASTIC UL 94V-0	BLACK COLOR
3	SHELL	1	COPPER ALLOY 0.2t	Ni:50U"
2	SPRING (-)	1	COPPER ALLOY 0.3t	GOLD FLASH OVER Ni50U"
1	PIN (+)	1	BRASS BAR	GOLD FLASH OVER Ni50U"

单 位	绘 图		产品名称	DC-042F-165-10A-Z
MM	核 对		图 号	
比 例	核 准		DC系列电源插座	
1：1	日 期	2020年1月1日		

浙江创都电子科技有限公司