成品图

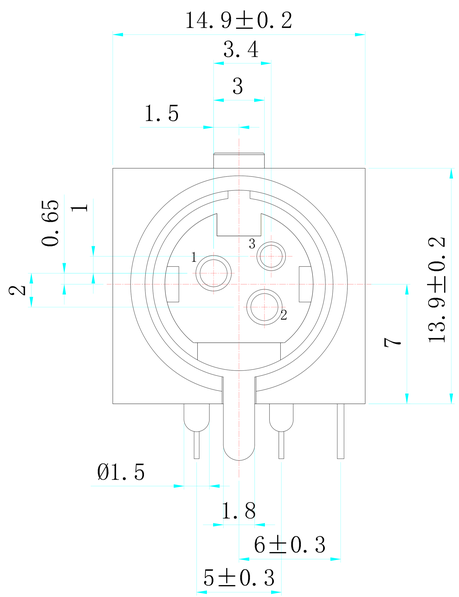

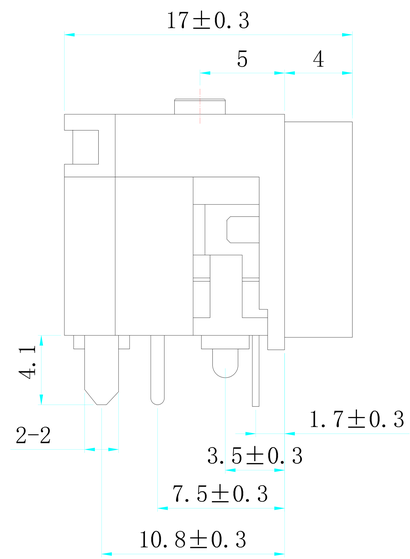

PCB板安装孔图

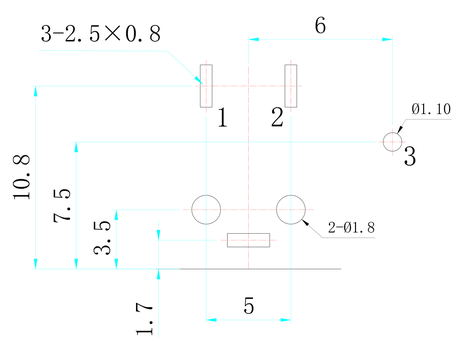

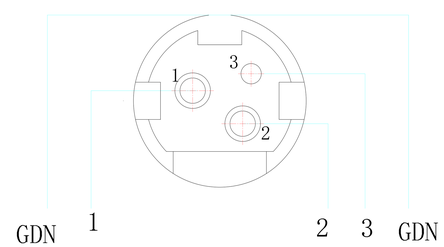

电 路 图

主要技术特性要求：

1. 使用温度范围：
   环境温度：-25～+70℃
   相对湿度：95%(40℃)
2. 额定负荷：1&2：20V DC 6.5A MAX； 3：20V DC 1A
3. 接触电阻：≤30mΩ
4. 绝缘电阻：≥100MΩ
5. 耐　　压：250V AC（50Hz）1min
6. 插 拔 力：10～60N
7. 寿　　命：≥5000次

序号	名　称	数量	材　料	处　理	单件质量	总计质量	备　注
6	包 圆	1	黄铜0.35mm	D.Cu/Sn			
5	右长针	1	黄铜0.28mm	D.Cu/Sn			
4	左短针	1	黄铜0.28mm	D.Cu/Sn			
3	弯 针	1	黄铜0.35mm	D.Cu/Sn			
2	后　盖	1	PBT				
1	基　座	1	PBT				

A5				普通公差: COMMON TOLERANCE :	
A4					
A3				X.XX	±0.10
A2				X.X	±0.15
A1				X	±0.25
REV.	DATE	REVISION DESCRIPTION	ISSUE	ANGULAR	±3°

浙江创都电子科技有限公司

单 位 UNIT	mm	投 影 PROJECTED		品 名 PRODUCT NAME	MPC插头	比 例 SCALE	1:1
绘 图 DRAWN BY		核 对 CHECKED BY		型 号 MODEL NO	DIN-3011-H		
日 期 DATE	2022.11.20	核 准 APPROVAL BY		图 号 DWG NO	DIN-3011-H		