RoHS

材质

1. 塑　　胶：PA6T　黑色
2. 端　　子：黄铜　镀金 1u’’

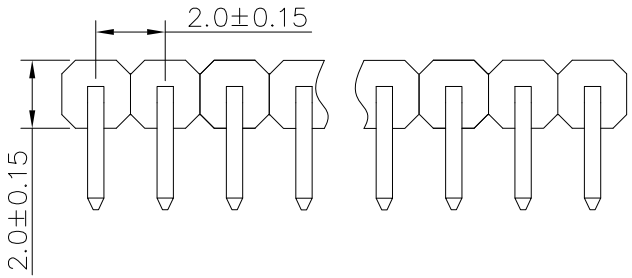


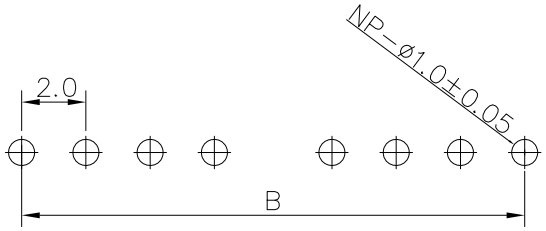


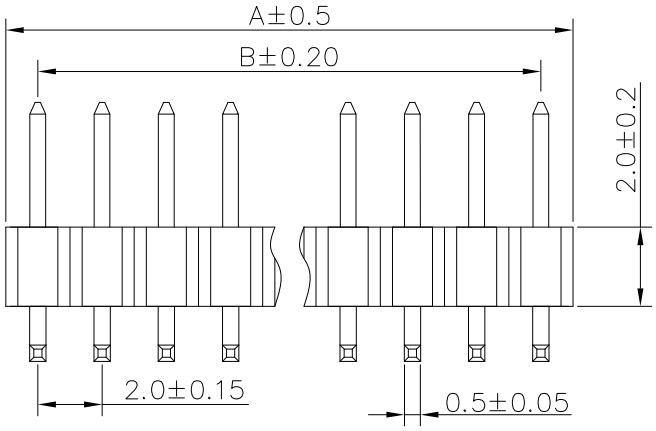


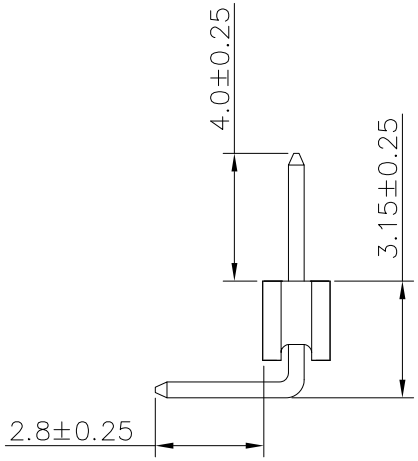


## Dimensions list

| Contacts Per row | Dimensions A | Dimensions B | Contacts Per row | Dimensions A | Dimensions B |
|---|---|---|---|---|---|
| 1 | 2.0 | 0 | 21 | 42.0 | 40.0 |
| 2 | 4.0 | 2.0 | 22 | 44.0 | 42.0 |
| 3 | 6.0 | 4.0 | 23 | 46.0 | 44.0 |
| 4 | 8.0 | 6.0 | 24 | 48.0 | 46.0 |
| 5 | 10.0 | 8.0 | 25 | 50.0 | 48.0 |
| 6 | 12.0 | 10.0 | 26 | 52.0 | 50.0 |
| 7 | 14.0 | 12.0 | 27 | 54.0 | 52.0 |
| 8 | 16.0 | 14.0 | 28 | 56.0 | 54.0 |
| 9 | 18.0 | 16.0 | 29 | 58.0 | 56.0 |
| 10 | 20.0 | 18.0 | 30 | 60.0 | 58.0 |
| 11 | 22.0 | 20.0 | 31 | 62.0 | 60.0 |
| 12 | 24.0 | 22.0 | 32 | 64.0 | 62.0 |
| 13 | 26.0 | 24.0 | 33 | 66.0 | 64.0 |
| 14 | 28.0 | 26.0 | 34 | 68.0 | 66.0 |
| 15 | 30.0 | 28.0 | 35 | 70.0 | 68.0 |
| 16 | 32.0 | 30.0 | 36 | 72.0 | 70.0 |
| 17 | 34.0 | 32.0 | 37 | 74.0 | 72.0 |
| 18 | 36.0 | 34.0 | 38 | 76.0 | 74.0 |
| 19 | 38.0 | 36.0 | 39 | 78.0 | 76.0 |
| 20 | 40.0 | 38.0 | 40 | 80.0 | 78.0 |

| 发放部门 | |
|---|---|
| 行政部 | |
| 业务部 | |
| 采购部 | |
| 工程部 | |
| 品保部 | |
| 生产部 | |
| | |

| | | | | | | | | | | | |
|---|---|---|---|---|---|---|---|---|---|---|---|
| | | | | | | | | 深圳市富港科技有限公司 | | | |
| 标 记 | 处 数 | | 更改文件号 | 签 字 | | 日 期 | | 视图 | | | 2.0弯排针 |
| 设 计 | Y L D | 日 期 | 26.03.21 | 标准化 | | 日 期 | | 图样标记 | | 重量 | 比例 |
| 校 对 | L P J | 日 期 | 26.03.21 | 审 定 | | 日 期 | | | | | FG-PZ2.0-1-NPW-G1 |
| 工 艺 | | 日 期 | | | | | | | | | |
| 审 核 | L Z W | 日 期 | 26.03.21 | | | | | 共 页 | | 第 页 | |