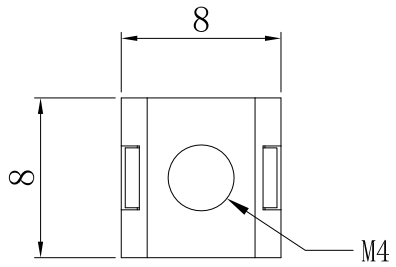

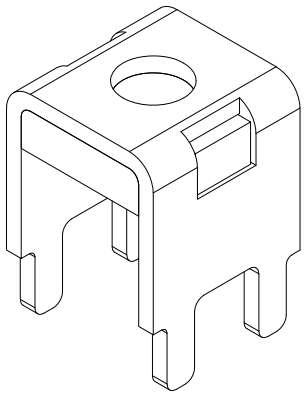

NOTES:
备注

1. Copper, Bright tin plated
   黄铜，镀亮镍
2. Wire screw hole M4
   压线螺孔M4
3. Current Rating: 45A
   额定电流:45A
4. There shall be no defects such as pin deformation and burrs.
   不得有脚变形，毛刺等缺陷
5. Unmarked dimensions refer to tolerances
   未标注的尺寸参考公差

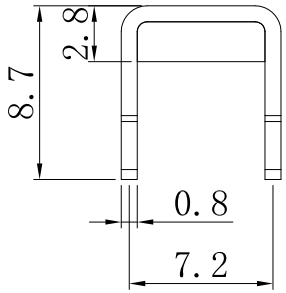

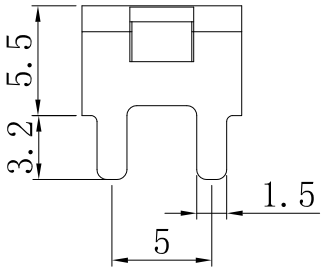

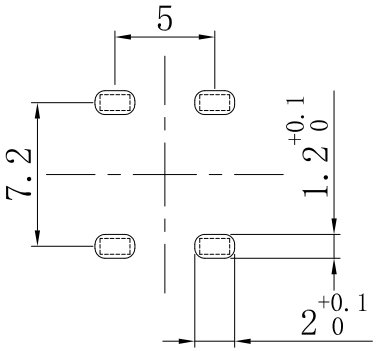

PCB 参考安装方式

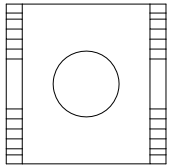

			GENERL TOLERANCE	制 图 DRAWING	H C T L	深圳市富港电子有限公司			
			DIM TOL	审 核 CHECK	Z F C				
			5 or more ±0.35	批 准 APPROVAL	L P J	产品名称 TITLE	PCB 焊接端子 厚度0.8 插板 铆垫片 M4 4焊脚 8x8x8.7mm	版 本 REV.	A
			2~5 ±0.25	比 例 SCALE		产品料号 PART NO.	FG-RG44-08-0808-DIP-C-04	单 位 UNITS	mm
1	初版发行		0~2 ±0.15						
序号 No.	变更内容 MODIFY CONTENT	日 期 MODIFY DATE	Angle ±3.0°	投 影 Projection		材 料 MATERIAL		页 次 SHEET	1/1