REVISION			
LTR	DESCRIPTION	DATE	APP
A0	NEW RELEASE	05/20/2020	PECK

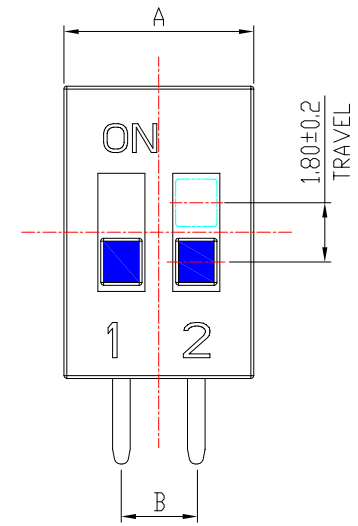

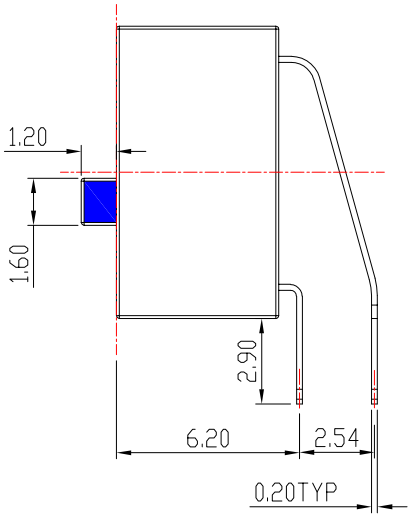

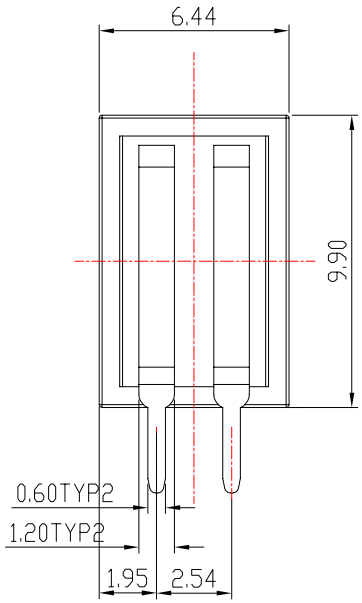

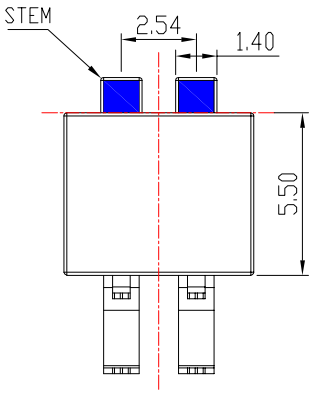

P.C.B LAYOUT

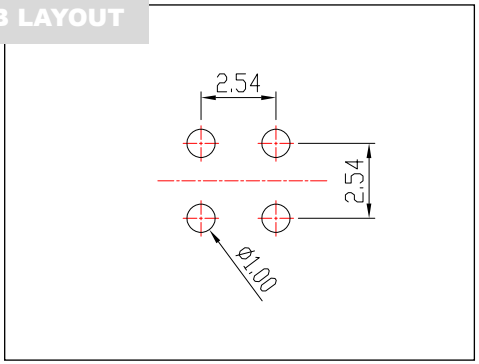

PROJECT \ LEVEL		A[better product]	B[average product]
Electrical Properties	Contact Rating	0.25A, 24V DC	
	Initial Contact Resistance	50mΩ max.	
	Insulation Resistance	100MΩ min.500V DC	Skey/PD：100MΩ min.300V DC
	Withstand Voltage	500V AC for 1 minute	350 V AC for 1 minut
Durable Performance	There No Load	3,500 Cycles	2,500 Cycles
	Rated Load	2,500 Cycles	2,000 Cycles
Sterage temp.		-40℃～+85℃(Operating Temp:)	
Operating Force		10N MAX. (1N.=100gram-force)	
Heat Rrsistance		IR Reflow:255℃,5sec. Manual:350℃,3sec.	

PART NO.	NO.OF POS.	DIM.A	DIM.B
D2-002	2	6.44	2.54
D2-003	3	8.98	5.08
D2-004	4	11.52	7.62
D2-005	5	14.06	10.16
D2-006	6	16.60	12.70
D2-007	7	19.14	15.24
D2-008	8	21.68	17.78
D2-009	9	24.22	20.32
D2-010	10	26.76	22.86
D2-012	12	31.84	27.94

PIN 位与型号

PIN 型号	型号后缀区分颜色	
02	D1-002	-Y3(蓝色)/-Y4(红色)
03	D1-003	-Y3(蓝色)/-Y4(红色)
04	D1-004	-Y3(蓝色)/-Y4(红色)
05	D1-005	-Y3(蓝色)/-Y4(红色)
06	D1-006	-Y3(蓝色)/-Y4(红色)
07	D1-007	-Y3(蓝色)/-Y4(红色)
08	D1-008	-Y3(蓝色)/-Y4(红色)

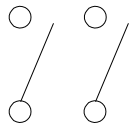

序号	名称	材质	数量	备注
6	灌封胶	环氧树脂	1	
5	开关座	PBT UL94-V0	1	黑色
4	动簧片	磷铜镀金或半锡金	8	
3	静簧片	磷铜镀金或半锡金	8	
2	开关盖	PBT UL94-V0	1	红色或蓝色或黑色
1	拨动柄	PBT UL94-V0	8	白色

DIMENSION CLASSIFICATION
■ ; CRITICAL
⊠ ; MAJOR

TOLERANCE TABLE		
.X	±	0.40
.XX	±	0.25
.XXX	±	0.10
ANGLE	±	2°

台灣碩方精密電子科技有限公司
TAIWAN SOFNG PRECISION ELECTRONIC CO., LTD

TITLE	D2-002-Y4 侧插式编码开关二位2.54mm间距凸柄			SOFNG 開關,連接器	
PART NO.	D2-002-Y4 (2位拨码开关)			SERIES	SD106
APPROVED	Peck	DWG NO.	SOF-G006		
CHECKED	Paul	SCALE 1:1	UNIT mm	SIZE	A4
DRAWIN	David	REV A0	SHEET NO.	1/1	