项目 Mapx	说本内容 Modification	日期 Date	修改人 Draw	核准 Approve

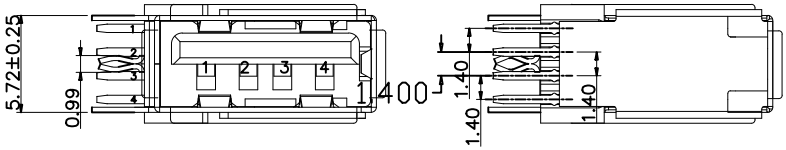

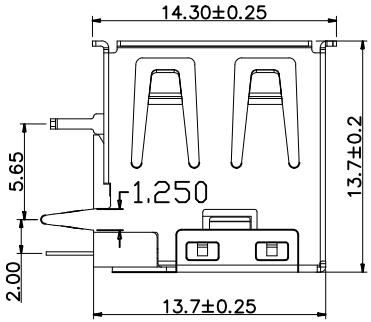

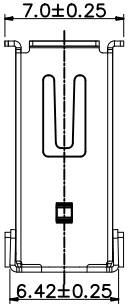

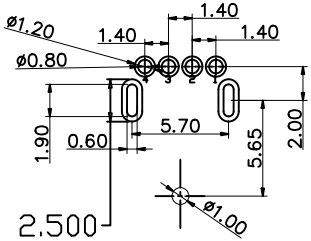

Contact Number	Signal Namer	Typical Wiring Assignment
1	VBUS	Red
2	D−	White
3	D+	Green
4	GND	Black
Shell	Shield	Drain Wire

规格说明:Specifications:

电气特性:Electrical:

1.额定电流: Current Rating
1.5A/contact terminal

2.额定电压: Voltage Rating
30V DC

3.接触阻抗:Contact Resistance
30 milliohms MAX

4.耐电压:Dielectnic Withstanding Voitage:
500 V AC AT Sea Levol

5.绝缘阻抗:Lnsulation Resistance:
1000MEGA ohms MIN

物理性能:Mechanical:

1.插拔力: Cnnector Mate and Unmate Force
Mate force:3.57kgf(MAX)
Unmate force:1.02kgf(MIN)

2.端子保持力: Terminal Retenion
1.0kgf(MIN)

原材料:Matorial:

1.塑胶:Housing:
Hing Temperature Tnermaplastics,

2.端子:Contact:Copper Alloy C2680

3.外壳:Shell: Copper Alloy SPCC

电镀:Finish:

1.端子:Contact: Piated Gold in Mating Area;
Tin On Solder Talls

端子四周镀30−50U"(MIN)锡,镀金区域镀"镀金1U"

2.外壳:Shell:
铁壳四周镀30U"−80U"(MIN)镍
Nickel Plating

成品图 MANUFACTURE DWG	东莞市文章济美电子有限公司										
公差一览表 TOLERANCE UNLESS OTHERWISE		日期 DATE	2016.10.20	单位 UNIT	MM	制图 DRAWING		DWG NO.			
.X±0.15	X.±5°	审核 CHECKED		比例 SCALE	1 : 1	设计 DESIGN	LIUFU	品名 NAME	USB-2.0AFCCDT13.7-B		
.XX±0.05	.X±2°	核准 APPROVE		角法 VIEW				版本 VER	A0	页数 SHEET	001
.XXX±0.02	.XX±1°										