| Rev. | Change Description | ECN # | Date |
|---|---|---|---|
| | | | |

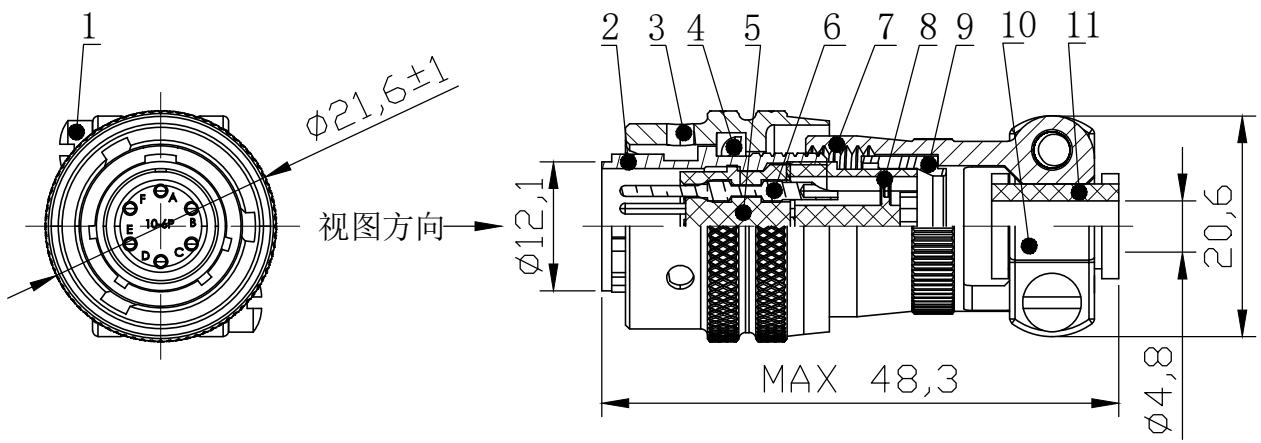


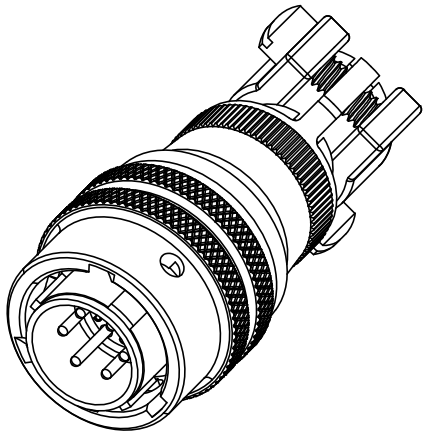

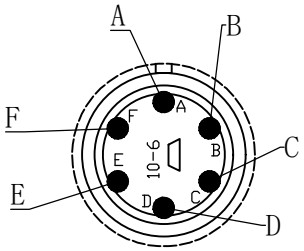


VIEW A

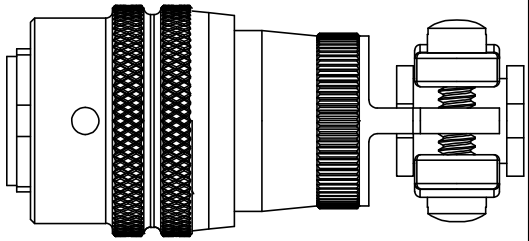

| No. | Specification | Unit | Q'ty |
|---|---|---|---|
| 11 | 10号电缆护套 | pc | 1 |
| 10 | 10号压线盖 | pc | 2 |
| 9 | 10号封线体护套 | pc | 1 |
| 8 | 10-6橡胶封线体 | pc | 1 |
| 7 | 10号F型标准线夹式尾附 | pc | 1 |
| 6 | 20号短插针 | pc | 6 |
| 5 | 10号绝缘体短胶芯 6芯 | pc | 1 |
| 4 | 10号波形簧 | pc | 1 |
| 3 | 10号插头连接螺帽 | pc | 1 |
| 2 | 10号插头壳体 | pc | 1 |
| 1 | 1号压线盖锁紧螺丝 | pc | 2 |

| 技术参数 | | 材料 | |
|---|---|---|---|
| 连接方式: | 卡扣连接 | 外壳材料: | 铝合金，军绿锌 |
| 接线方式: | 焊线 | 接触体材料: | 铜，镀金 |
| 编　　码: | A | 绝缘体材料: | 橡胶，黑色 |
| 污染等级: | 3 | 密封材料: | 硅胶,黑色 |
| 温度范围: | −55°C ～ +125°C | 固定螺丝材料: | 不锈钢 |
| 防护等级: | IP67 | 封线体护套材料: | PA塑料 |
| 插拔周期: | ≥500 | 波形簧材料: | 不锈钢 |
| 耐　　压: | 1200V | | |
| 额定电流: | 7.5A | | |
| 接触电阻: | ≤5 mΩ | | |
| 绝缘电阻: | ≥5000 MΩ | | |

| | | | | | |
|---|---|---|---|---|---|
| GENERAL TOLERANCE (UNLESS SPECIFIED) | 绘图 DWN | LHJ 2025.4.10 | | CAZN 正成 | |
| ≤10 ±0.1<br><10~≤20 ±0.2<br><20~≤50 ±0.5<br>Angle ±1° | 确认 CHK | | | | |
| | 核准 APVD | | | 品名 TITLE | 10号壳体直式针型组装式插头6芯 标准线夹F尾附 正常键位 |
| 视角 THIRD ANGLE | 单位 UNIT | MM | 版本 REV A | 品号 PART NO | C120102-00044 |
| | 尺寸 SIZE | A4 | 页码 SHEET 1 OF 1 | 型号 DRAWING NO | MS3116F10-6P |