Rev.	Change Description	ECN #	Date

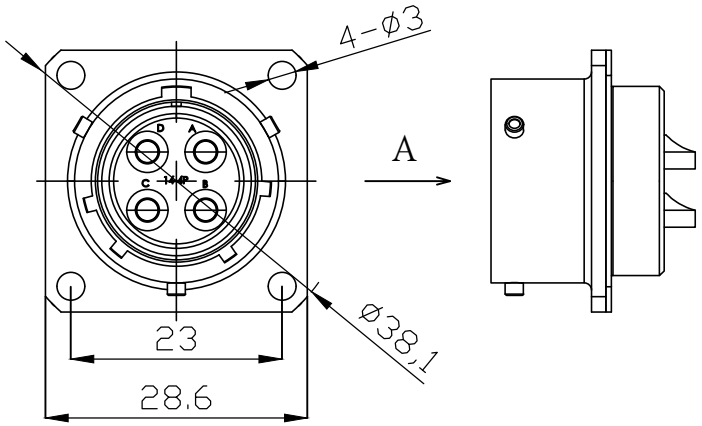

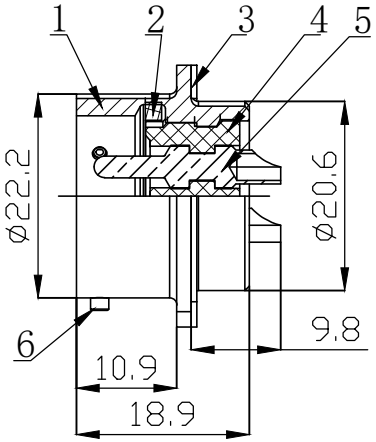

半剖示图

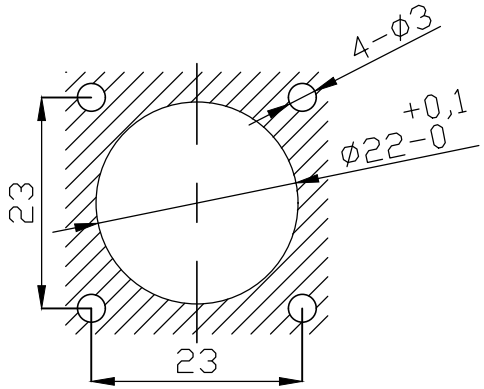

面板开孔尺寸示图

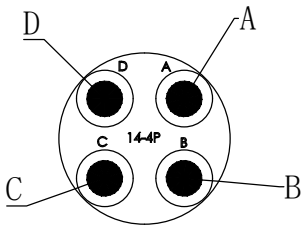

VIEW A

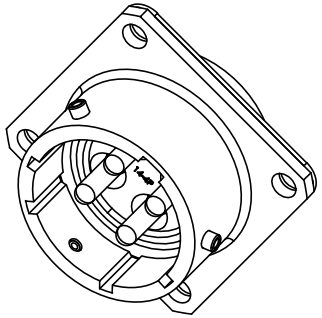

技术参数		材料	
连接方式:	卡扣连接	外壳材料:	铝合金，军绿锌
接线方式:	焊线	接触体材料:	铜，镀金
编　　码:	A	绝缘体材料:	橡胶，黑色
污染等级:	3	密封材料:	硅胶,黑色
温度范围:	-55° C ~ +125° C		
防护等级:	IP67		
插拔周期:	≥500		
耐　　压:	1200V		
额定电流:	23A		
接触电阻:	≤5 mΩ		
绝缘电阻:	≥5000 MΩ		

No.	Specification	Unit	Q'ty
6	2号插座通用铆钉	pc	3
5	12号短插针	pc	4
4	14号绝缘体短胶芯 4芯	pc	1
3	14号法兰防水垫片	pc	1
2	14号插座通用内嵌密封圈	pc	1
1	14号方形插座外壳	pc	1

GENERAL TOLERANCE (UNLESS SPECIFIED)	绘图 DWN	LHJ 2025.3.28			CAZN 正成
≤10 ±0.1 <10~≤20 ±0.2 <20~≤50 ±0.5 Angle ±1°	确认 CHK				
	核准 APVD			品名 TITLE	14号壳体方形法兰针型金属插座4芯 正方形排列 正常键位
视 角 THIRD ANGLE	单位 UNIT	MM	版本 REV A	品号 PART NO	C120204-00014
	尺寸 SIZE	A4	页码 SHEET 1 OF 1	型号 DRAWING NO	MS3112E14-4P