Rev.	Change Description	ECN #	Date

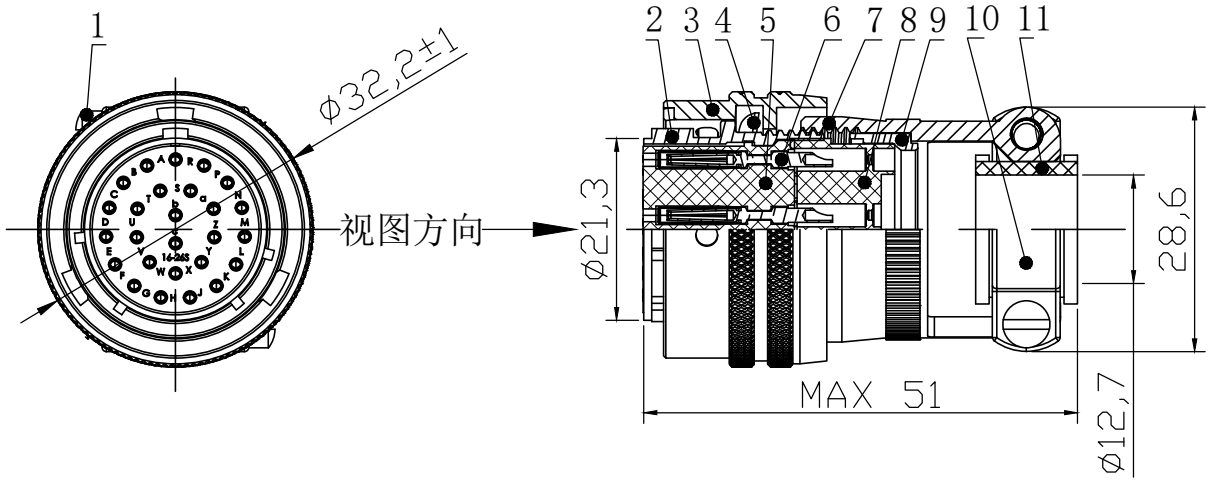

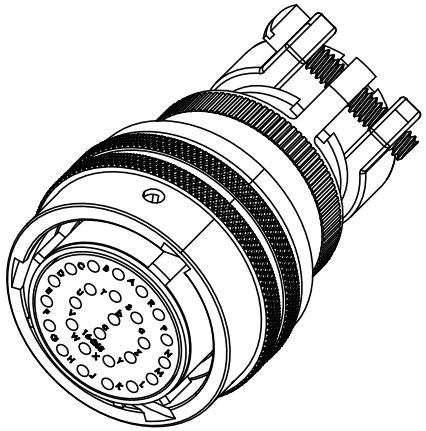

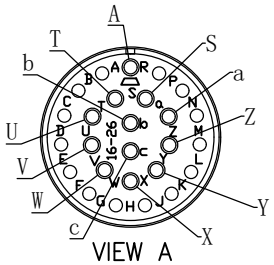

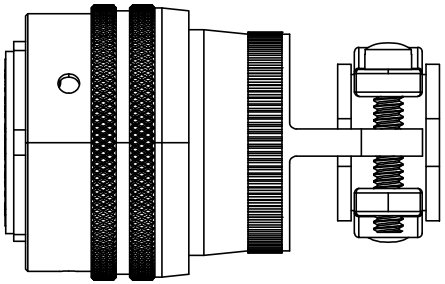

No.	Specification	Unit	Q'ty
11	16号电缆护套	pc	1
10	16号压线盖	pc	2
9	16号封线体护套	pc	1
8	16-26橡胶封线体	pc	1
7	16号F型标准线夹式尾附	pc	1
6	20号短插孔	pc	26
5	16号绝缘体长胶芯 26芯	pc	1
4	16号波形簧	pc	1
3	16号插头连接螺帽	pc	1
2	16号插头壳体	pc	1
1	3号压线盖锁紧螺丝	pc	2

技术参数		材料	
连接方式:	卡扣连接	外壳材料:	铝合金，军绿锌
接线方式:	焊线	接触体材料:	铜，镀金
编　　码:	A	绝缘体材料:	橡胶，黑色
污染等级:	3	密封材料:	硅胶,黑色
温度范围:	−55℃ ~ +125℃	封线体护套材料:	PA塑料
防护等级:	IP67	压线盖螺丝材料:	不锈钢
插拔周期:	≥500	波形簧材料:	不锈钢
耐　　压:	1200V		
额定电流:	7.5A		
接触电阻:	≤5 mΩ		
绝缘电阻:	≥5000 MΩ		

GENERAL TOLERANCE (UNLESS SPECIFIED)	绘图 DWN	LHJ 2025.4.19		CAZN® 正成	
≤10 ±0.1 <10~≤20 ±0.2 <20~≤50 ±0.5 Angle ±1°	确认 CHK				
	核准 APVD			品名 TITLE	16号壳体直式孔型组装式插头26芯 标准线夹F尾附 正常键位
视 角 THIRD ANGLE	单位 UNIT	MM	版本 REV A	品号 PART NO	C120105-00021
	尺寸 SIZE	A4	页码 SHEET 1 OF 1	型号 DRAWING NO	MS3116F16-26S