1. Product main performance/产品主要性能指标
2. Endurance (Shell)/壳体拔插次数: 5000
3. Operating Temperature/工作温度: -55° C~+170° C
4. Humidity(max)/最大潮湿:<=95% [at 60 deg C / 140 F]
5. Vibration/振动:15 g [10 Hz - 2000 Hz]
6. Shock Resistance/冲击:100 g [6 ms]
7. Salt Spray Corrosion/盐雾:>144 hr
8. Shielding (min)/屏蔽性能:75 dB (10 MHz)
9. Shielding(min)/屏蔽性能:40 dB (1 GHz)
10. P op(max)/最大环境压力:20 bar (870 psi)
11. OTHER CHARACTERISTICS /其他性能
12. Housing Material/壳体材料: 外壳体为铜合金, 表面镀铬镍
13. Insulator/绝缘体材料:PPS
14. Contact PIN/接触针芯: Gold plated plated bronze/磷青铜镀金
15. IP Rating/防水等级:IP50

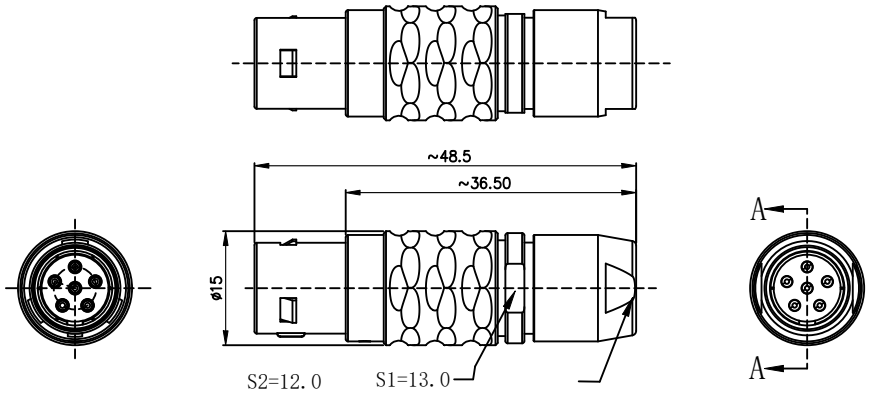

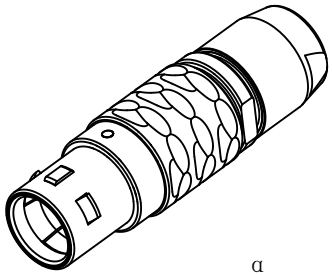

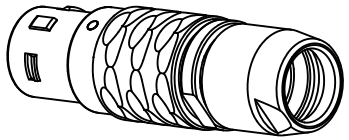

Part Nunmbering System/产品编号原则

ZC.TG G.2B.306.C L A D 62

- Houing model 主型号
- Alignment key 定位销（键位）
- Series/系列
- Insert Configuration 针芯配置
- Housing materia 外壳材质
- Cable OD 电缆直径
- Collet type 线缆夹类型
- Contact type 针芯类型
- Insulator material 绝缘体材质

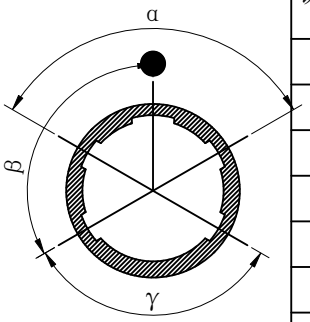

Alignment key
定位销（键位）
插头前视面视图

键位	键位数量	角度	
G	1		0°
A	2	α	30°
B	2		45°
C	2		60°
D	2	γ	95°
E	2	β	120°
F	2		145°
J	2	α	37.5°

Cable OD 电缆直径（mm）	Cable diameter 适配电缆直径（mm） 大于等于	小于
4.2	3.2	4.2
5.2	4.2	5.2
5.5	5.2	5.5
6.2	5.2	6.2
7.2	6.2	7.2
8.2	7.2	8.2
9.2	8.2	9.2

Insert Cofiguration 针芯配置	302	303	304	305	306	307	308
Pin Number(View N) 针芯排列N向	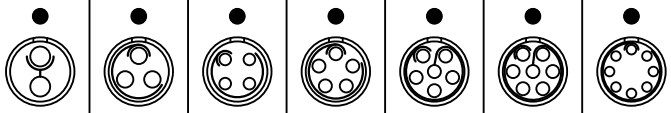						
Pin Size 接触体直径（mm）	2.0	1.6	1.3	1.3	1.3	1.3	0.9
Withstand voltage 耐电压(V)(AC)	2100	2400	1850	1750	1350	1750	1500
Rated Current 额定电流（A）	25.0	17.0	15.0	14.0	12.0	11.0	10.0
Insulation resistance 绝缘电阻（MΩ）	≥5000MΩ						
R(max) 接触电阻（mΩ）	3	4	5	5	5	5	6

GENERAL TOLERANCE (UNLESS SPECIFIED)	绘图 DWN	Y.Z 2026.03.31			
≤10 ±0.15 <10~≤20 ±0.25 <20~≤50 ±0.5 Angle ±2°	确认 CHK				
	核准 APVD			品名 TITLE	2B系列直式针型插头 6芯 黄铜镀珍珠铬, 焊线式,适配电缆直径5.2~6.1mm,水滴外观
视 角 THIRD ANGLE	单位 UNIT	MM	版本 REV A	品号 PART NO	C160101-06242
	尺寸 SIZE	A4	页码 SHEET 1 OF 1	型号 DRAWING NO	ZC.TGG.2B.306.CLAD62

CAZN® 正成