1. Product main performance/产品主要性能指标
2. Endurance (Shell)/壳体拔插次数: 5000
3. Operating Temperature/工作温度: -55° C~+200° C
4. Humidity(max)/最大潮湿:<=95% [at 60 deg C / 140 F]
5. Vibration/振动:15 g [10 Hz - 2000 Hz]
6. Shock Resistance/冲击:100 g [6 ms]
7. Salt Spray Corrosion/盐雾:>144 hr
8. Shielding (min)/屏蔽性能:75 dB (10 MHz)
9. Shielding(min)/屏蔽性能:40 dB (1 GHz)
10. P op(max)/最大环境压力:20 bar (870 psi)
11. OTHER CHARACTERISTICS /其他性能
12. Housing Material/壳体材料: 外壳体为铜合金，表面镀铬镍
13. Insulator/绝缘体材料:PPS
14. Contact PIN/接触针芯: Gold plated Tin bronze/锡青铜镀金
15. IP Rating/防水等级:IP50

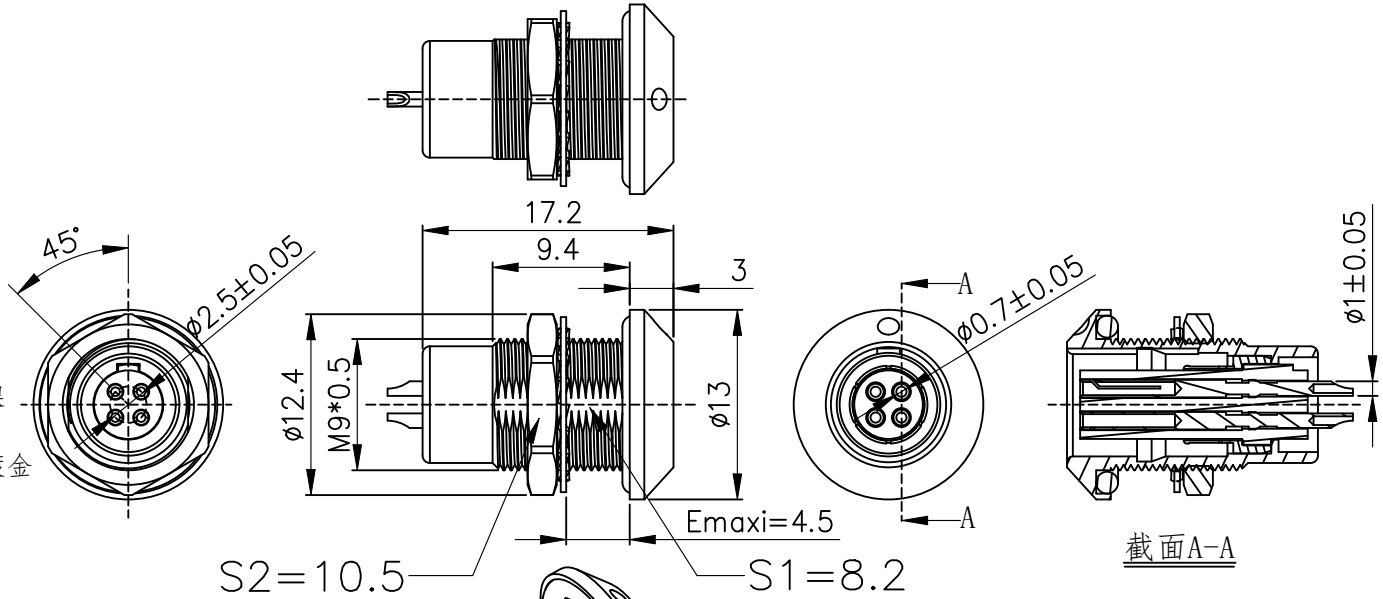

Part Nunmbering System/产品编号原则

MG G. 0B. 304. C L L

- Houing model 主型号
- Alignment key 定位销（键位）
- Series/系列
- Insert Configuration 针芯配置
- Housing materia 外壳材质
- Contact type 针芯类型
- Insulator material 绝缘体材质

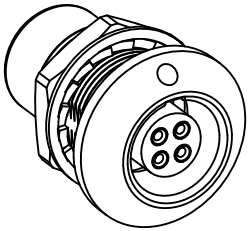

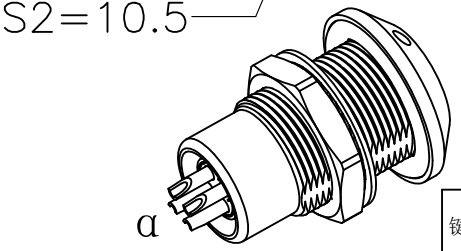

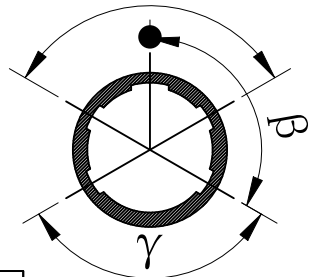

Alignment key
定位销（键位）
插头前视面视图

键位	键位数量	角度	
G	1		0°
A	2	α	30°
B	2		60°
C	2		90°
D	2	β	135°
E	2		145°
F	2		155°
J	2	γ	45°
K	2		70°

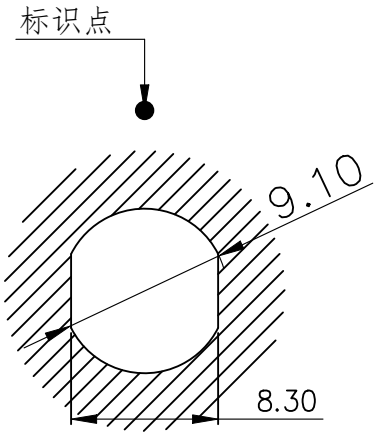

建议开孔尺寸

Insert Cofiguration 针芯配置	302	303	304	305	306	307	309
Pin Number(View N) 针芯排列N向	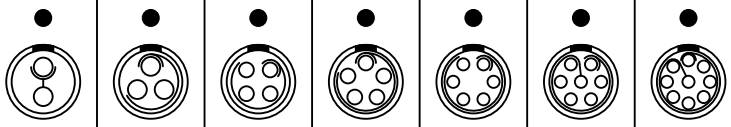						
Pin Size 接触体直径（mm）	0.9	0.9	0.7	0.7	0.5	0.5	0.5
Withstand voltage 耐电压(KV)(AC)	1000	1000	800	800	700	700	650
Rated Current 额定电流（A）	7.0	7.0	5.0	5.0	2.5	2.0	2.0
Insulation resistance 绝缘电阻（MΩ）	≥5000MΩ						
R(max) 接触电阻（mΩ）	6	6	7.5	7.5	10	10	10

GENERAL TOLERANCE (UNLESS SPECIFIED) ≤10 ±0.1; <10~≤20 ±0.15; <20~≤50 ±0.2; Angle ±2°	绘图 DWN	Andy 2025.07.19		CAZN® 正成	
	确认 CHK				
	核准 APVD			品名 TITLE	0B系列板前安装孔型插座
视角 THIRD ANGLE	单位 UNIT	MM	版本 REV A	品号 PART NO	C160201-00072
	尺寸 SIZE	A4	页码 SHEET 1 OF 1	型号 DRAWING NO	MGG. 0B. 304. CLL