1. Product main performance/产品主要性能指标
2. Endurance (Shell)/壳体拔插次数: 5000
3. Operating Temperature/工作温度: -55° C~+170° C
4. Humidity(max)/最大潮湿:<=95% [at 60 deg C / 140 F]
5. Vibration/振动:15 g [10 Hz - 2000 Hz]
6. Shock Resistance/冲击:100 g [6 ms]
7. Salt Spray Corrosion/盐雾:>144 hr
8. Shielding (min)/屏蔽性能:75 dB (10 MHz)
9. Shielding(min)/屏蔽性能:40 dB (1 GHz)
10. P op(max)/最大环境压力:60 bar (870 psi)
11. OTHER CHARACTERISTICS /其他性能
12. Housing Material/壳体材料: 外壳体为铜合金，表面镀铬镍
13. Insulator/绝缘体材料:PPS
14. Contact PIN/接触针芯: Gold plated Phosphor bronze/磷青铜镀金
15. IP Rating/防水等级:IP50

插座正视图

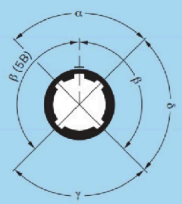

表二

编号	定位销数量	角度	0B
G	1	–	0°
A	2	α	30°
B	2	α	60°
C	2	α	90°
D	2	β	135°
E	2	β	145°
F	2	β	155°
J	2	γ	45°
K	2	γ	70°
L	2	γ	80°
M	2	δ	110°
Y	3	–	–
	3	–	–

Cable OD 电缆夹	Cable diameter 适配电缆直径（mm）	
	大于等于	小于
32	2.2	3.2
42	3.2	4.2
52	4.2	5.2
55	4.5	5.5

Part Nunmbering System/产品编号原则

ZC . TG G . 0B. 302 . C L A D 42 Z

- Houing model 主型号 (TG,TE,TP,ZG,ZE,ZC,DH,MG,ME)
- Alignment key 键位 (G,A,B,C,J,L .....详见表二)
- Series 系列 (B,K,T,W,F,U,Y,C.....)
- Insert Configuration 针芯配置 (302, 305, 312.....详见表一)
- Housing materia外壳材质 (C:铜镀珍珠铬 K:铜镀黑铬)
- Variant 变量参数 (N:黑 A:蓝 R:红 G: 灰 V:绿 J: 黄)
- Cable OD 电缆夹直径 (32, 42, 52, 62.....详见表三)
- Collet type 线缆夹类型 (D, C)
- Contact type 针芯类型 (A:公针 L: 母孔 N:板接孔)
- Insulator material 绝缘体材质 (L:PPS T:PTFE)

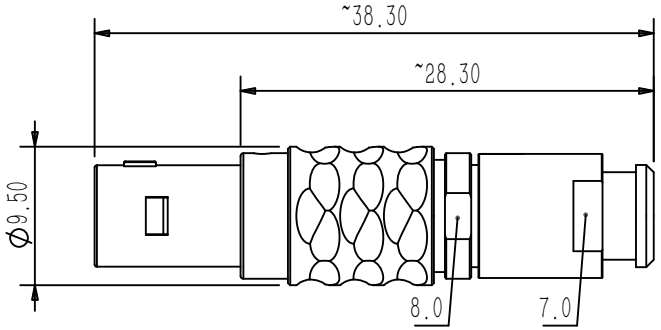

Insert Cofiguration 针芯配置	302	303	304	305	306	307	309
Pin Number(View N) 公针芯排列(焊接面视图)	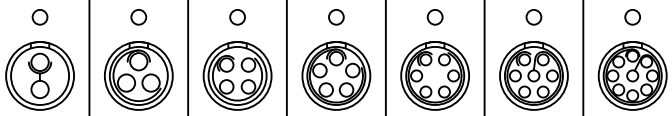						
Pin Size 接触体直径（mm）	0.9	0.9	0.7	0.7	0.5	0.5	0.5
Withstand voltage 耐电压(V)(AC)	1000	1000	800	800	700	700	650
Rated Current 额定电流（A）	7.0	7.0	5.0	5.0	2.5	2.0	2.0
Insulation resistance 绝缘电阻（MΩ）	≥5000MΩ						
R(max) 接触电阻（mΩ）	6	6	7.5	7.5	10	10	10

GENERAL TOLERANCE (UNLESS SPECIFIED)	DWN	Y.Z 2026.5.15			CAZN® 正成
≤10 ±0.15 <10~≤20 ±0.25 <20~≤50 ±0.5 Angle ±1°	CHK				
	APVD			TITLE	0B系列直式针型插头 2芯 ,黄铜镀珍珠铬,焊线式,适配电缆直径3.2~4.1mm,尾管式出线尾帽,水滴外观
THIRD ANGLE	UNIT	MM	REV A	PART NO	C160101-01363
	SIZE	A4	SHEET 1 OF 1	DRAWING NO	ZC.TGG.0B.302.CLAD42Z