Insert Cofiguration 针芯配置	302	303	304	305	306	307	308	310	312	314	316	406
Pin Number(View N) 公针芯排列(焊接面视图)	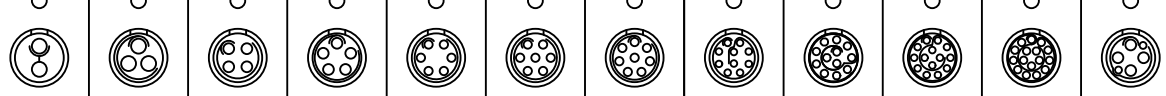											
Pin Size 接触体直径（mm）	1.3	1.3	0.9	0.9	0.7	0.7	0.7	0.5	0.5	0.5	0.5	0.9*4 0.5*2
Withstand voltage 耐电压(V)(AC)	1500	1300	1300	1250	1050	950	950	900	800	800	800	1000
Rated Current 额定电流（A）	15	12	10	9	7	7	5	2.5	2	2	1.5	10A*4 2A*2
Insulation resistance 绝缘电阻（MΩ）	≥5000MΩ											
R(max) 接触电阻（mΩ）	5	5	6	6	7.5	7.5	7.5	10	10	10	10	10

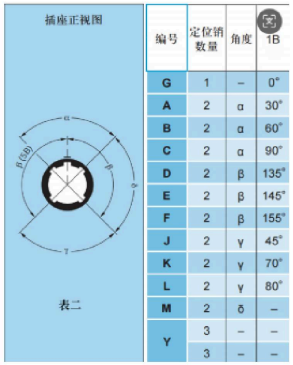

编号	定位销数量	角度	1B
G	1	–	0°
A	2	α	30°
B	2	α	60°
C	2	α	90°
D	2	β	135°
E	2	β	145°
F	2	β	155°
J	2	γ	45°
K	2	γ	70°
L	2	γ	80°
M	2	δ	–
Y	3	–	–
	3	–	–

(1)Product main performance/产品主要性能指标

Endurance (Shell)/壳体拔插次数: 5000
Operating Temperature/工作温度: -55° C~+170° C
Humidity(max)/最大潮湿:<=95% [at 60 deg C / 140 F]
Vibration/振动:15 g [10 Hz - 2000 Hz]
Shock Resistance/冲击:100 g [6 ms]
Salt Spray Corrosion/盐雾:>144 hr
Shielding (min)/屏蔽性能:75 dB (10 MHz)
Shielding(min)/屏蔽性能:40 dB (1 GHz)
P op(max)/最大环境压力:60 bar (870 psi)

OTHER CHARACTERISTICS /其他性能
Housing Material/壳体材料: 外壳体为铜合金，表面镀铬镍
Insulator/绝缘体材料:PPS
Contact PIN/接触针芯: Gold plated plated bronze/磷青铜镀金
IP rating(when mated)/防水等级(插合时）:IP50

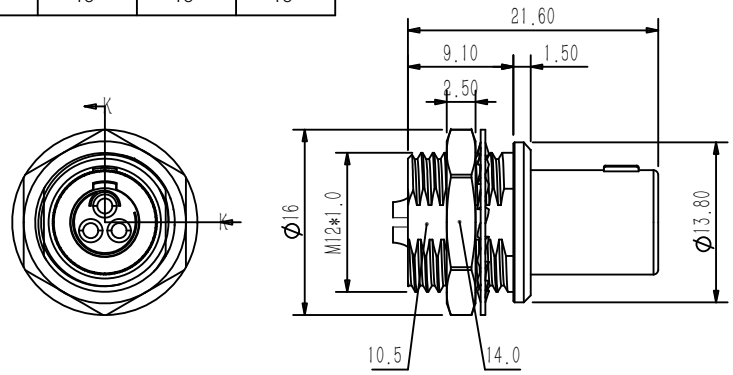

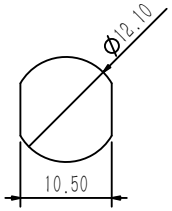

建议面板开孔尺寸

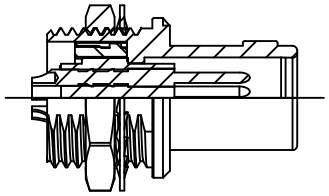

K–K

(2)Part Nunmbering System

TA G . 1B. 303 . C L A

- Houing model 主型号 (TG,TE,TP,ZG,ZE,ZC,DH,MG,ME)
- Alignment key 键位 (G,A,B,C,J,L .....详见表二)
- Series 系列 (B,K,T,W,F,U,Y,C.....)
- Insert Configuration 针芯配置 (302, 305, 312.....详见表一)
- Housing materia外壳材质 (C:铜镀珍珠铬 K:铜镀黑铬)
- Contact type 针芯类型 (A:公针 L: 母孔 N:板接孔)
- Insulator material 绝缘体材质 (L:PPS T:PTFE)

GENERAL TOLERANCE (UNLESS SPECIFIED)	绘图 DWN	Y.Z 2026.04.16			CAZN® 正成	
≤10 ±0.15 <10~≤20 ±0.25 <20~≤50 ±0.5 Angle ±1°	确认 CHK					
	核准 APVD				品名 TITLE	1B系列板前安装针型插头 3芯 ，黄铜镀珍珠铬,焊线式,不带锁定装置
视 角 THIRD ANGLE	单位 UNIT	MM	版本 REV	A	品号 PART NO	C160101-02696
	尺寸 SIZE	A4	页码 SHEET	1 OF 1	型号 DRAWING NO	TAG. 1B. 303. CLA