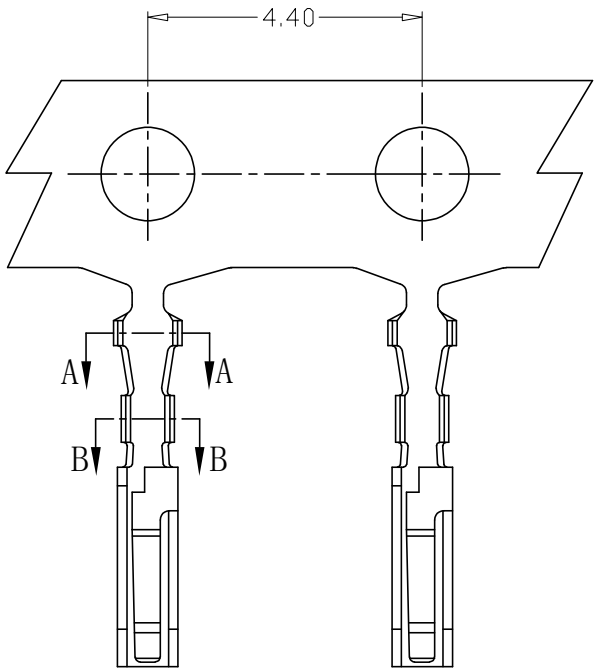

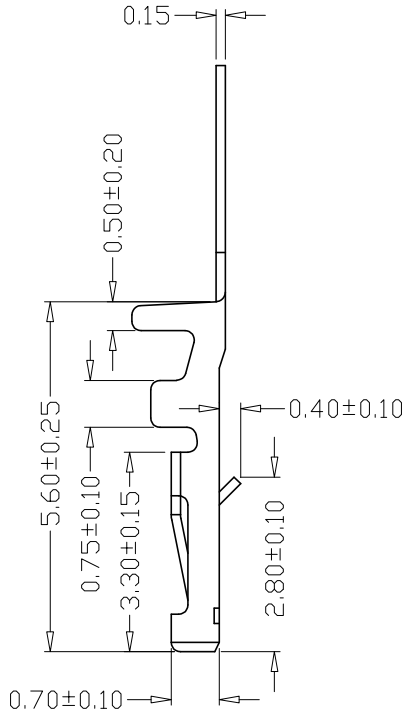

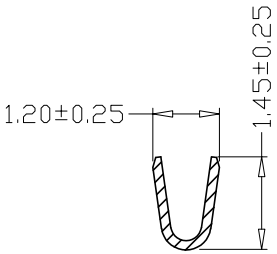

SEC. A-A

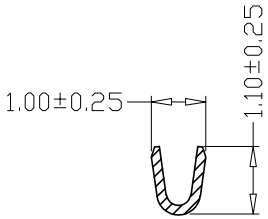

SEC. B-B

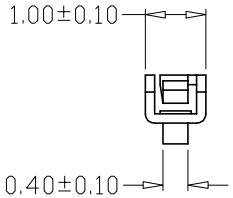

规格参数

1、额定电流：1A AC，DC
2、额定电压：125V AC，DC
3、工作温度：-25℃～+85℃
4、接触电阻：20mΩ Max
5、绝缘电阻：100MΩ Min
6、耐电压：500V AC/minute
7、材质:磷青铜(5191)
8、适配线规:AWG28#～32#

更改记录	标记	变更内容	签名/日期	未注公差	单位	mm	标准化	签名/日期	品名	1.25超薄端子-T镀锡
				X.X ±0.30	版本	A	编制	周少华 2025.04.26	料号	ZJLQ-MX1.25A12501-T-F
				X.XX ±0.20	比例	1:1	审核	赵先礼 2025.04.26	浙江领强电子科技有限公司	
				X.XXX ±0.10	投影					
				Angle ±3.0°	页次	1/1	批准	田泽民 2025.04.26		