D	H
3.5	4.3
	4.5
	5.0
3.3	5.5
	6.0
	6.5
	7.0
3.2	7.3
	7.5
3.0	8.0
	8.5
	9.0
	9.5
	10.0
	10.5
	11.0
	11.5

D	H
3.0	12.0
	12.5
	13.0
	13.5
	14.0
	14.5
	15.0
	15.5
	16.0
	16.5
	17.0
	17.5
	18.0
	18.5
	19.0

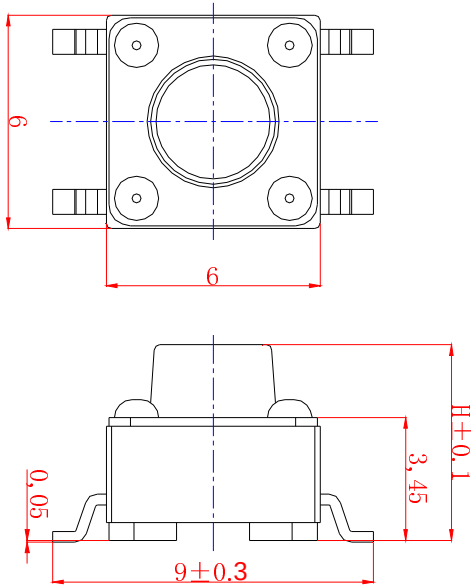

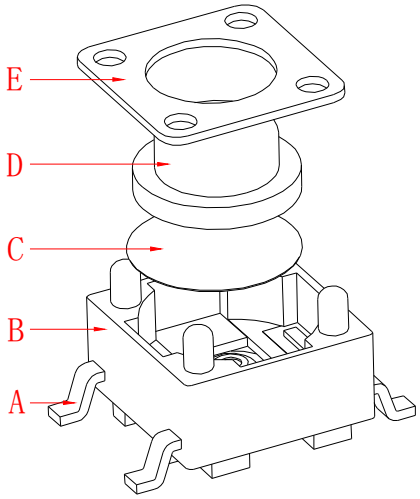

技术参数

1. 额定电流:50mA 12V DC
2. 接触电阻:100毫欧
3. 行　　程:0.25±0.1mm
4. 绝缘电阻:100兆欧
5. 耐电压:250v 50Hz 1Min

按力	160±30gf	260±50gf
寿命	10万次	10万次

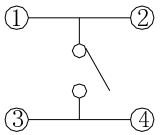

电器原理图

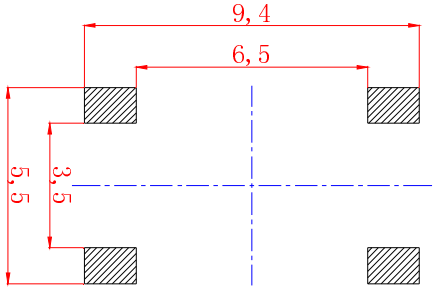

PCB参考图

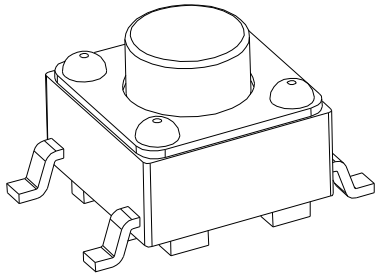

序号	名称	材　料	数量	表面处理
E	盖板	铁	1	镀铜锡
D	按钮	PPA 黑	1	清洗
C	簧片	不锈钢 镀银	1	
B	基座	PPA 黑	1	清洗
A	卡件	黄铜	2	镀银

標記	處數	更改文件號	簽字	日期

设计/Designed	审核/Checked	批准/Approved
吴永余	张 鹏	何春林

第一视角

一般公差	
>0.5-2	±0.1
>2-5	±0.2
>5以上	±0.3
角度	±1

比例	规格型号/Part No	6*6四脚贴片
1:1		
单位	物料号/Part No	JME-6*6***SJTP9.0J260g-SMT
mm		

东莞市文章济美电子有限公司