主要特点

低功耗
输入输出电压差低
温度漂移系数小
最高工作电压可达 30V
静态电流 1.5μA
输出电压精度：±2%

SOT-23

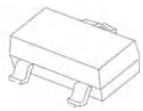

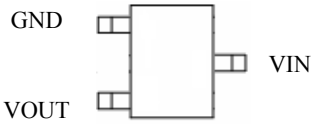

Applications

各类电源设备
通信设备
音频、视频设备

输出电压选型

型号	输出电压	封装类型
7528	2.8V	SOT89 TO92 SOT23-5 SOT23
7530	3.0V	
7533	3.3V	
7536	3.6V	
7540	4.0V	
7544	4.4V	
7550	5.0V	
7590	9.0V	

注：“XX”代表输出电压。

电路功能框图

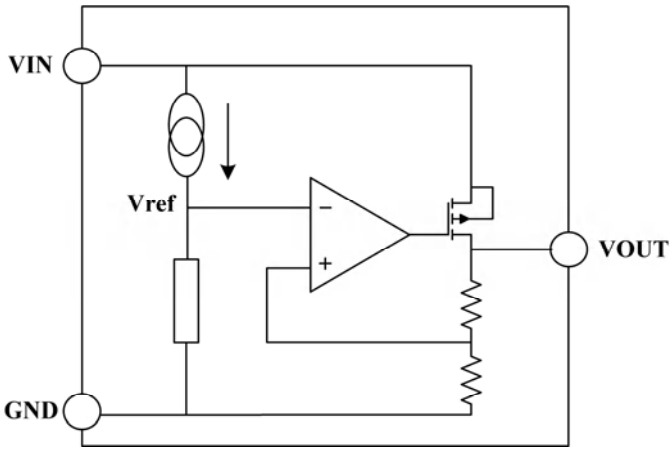

Tape & rell specification

Tape

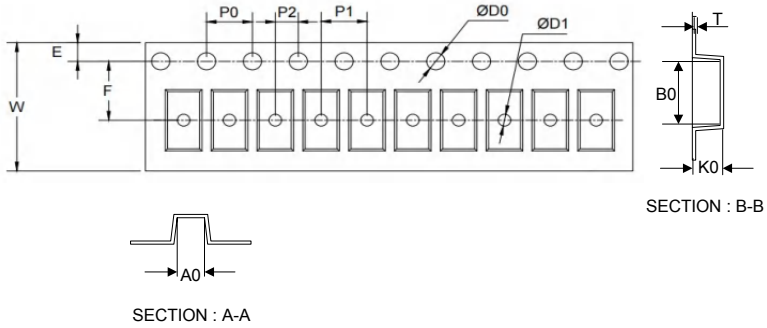

Symbol	Dimension (mm)
P0	4.00±0.10
P1	4.00±0.10
P2	2.00±0.10
D0	1.55±0.10
D1	1.05±0.10
E	1.55±0.10
F	3.60±0.10
W	8.00±0.10
A0	3.80±0.20
B0	3.25±0.20
K0	1.45±0.10
T	0.25±0.05

7” Reel

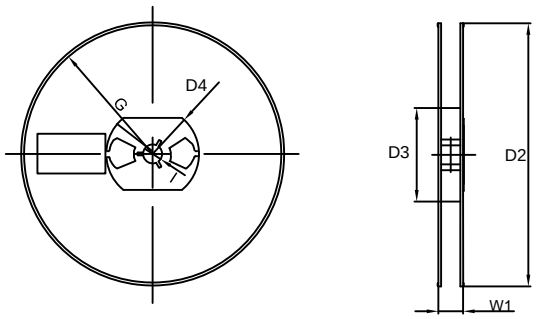

Symbol	Dimension (mm)
D2	178.0±3.0
D3	55Min.
D4	R24.0±3.0
G	R82.0±3.0
I	13.0±2.0
W1	11.0±3.0

Quantity: 3000PCS