规格承认书

Specification for approval

产品名称： 32D561K 压敏电阻

Product Type：32D561K varistor

Shenzhen Shaoxin Electronics Co.Ltd

电话: +86-755-83239643 传真: +86-755-83238644

厂址: 深圳市龙岗区平湖街道上木古社区捷威工业城三期厂房A栋五楼
网址:http://www.szshaoxin.com

1、型号	2、外型尺寸(Dimension)(mm)						
	D max.	T max	L min	H max.	W1 ±1.0	F ±2	d±0.5
32D561K	38	10	10	52	7	25	4.0

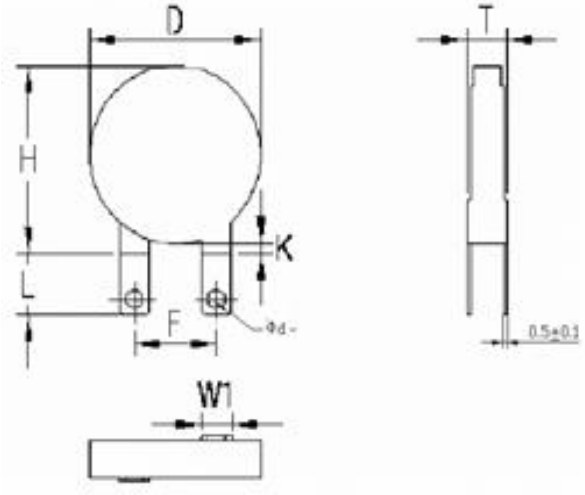

3、主要电气性能

3.1　标称压敏电压：V_{1mA}= 560V

3.2　最大连续交流工作电压：V_{ACrms}=350V　最大连续直流工作电压：V_{DC} =455V

3.3　漏电流：I_L≤ 40μA，测试电压：455V

3.4　最大限制电压：Vc=925V，测试电流 Ip = 150 A（8/20μs 波形）

3.5　通流容量：I peak =20,000A（8/20μs 波形冲击 1 次）

3.6　其它见国标

4、使用环境温度：-40℃～+85℃　　贮存温度：-40℃～+125℃

5、主要标志：

5.1　商标：☑ Ⓢ

5.2　电压 ☑ V_{1mA} ☐ $V_{0.1mA}$ ☐ V_{rms}

6、主要组成：

6.1　氧化锌瓷片　　6.3　镀锡引出铜片

6.2　银浆　　6.4　环氧树脂

7、 电气性能试验方法：

7.1 压敏电压：按规定的标准 CmA DC 加在产品上，测其两端的电压。测量时 CmA 加上的时间不应小于 80ms 或大于 5s,应尽快测试。要求压敏电压应在标称值的误差范围内;

7.2 漏电流：将规定的最大允许直流电压施加在产品两端，测量其电流值。测量时间规定同上。漏电流按技术标准规定小于一个额定值 I;

7.3 电压比：测量压敏电压 Vc 与 1/10 额定电流 CmA 时的电压值之比即：(VCmA/ V0.1CmA) 要求按技术标准规定电压比小于一个额定值 K;

7.4 限制电压：将规定的 8/20μs 标准波峰值电流施加在产品上，测其两端峰值电压。要求限制电压值小于样本规定的最大值;

7.5 通流容量：施加给产品 8/20μs 冲击电流，时间间隔 5 分钟，同方向施加两次使产品压敏电压变化率 10%以内的最大电流值。要求施加样本的最大冲击电流后，压敏电压变化率在≤±10%;

7.6 电压温度系数：的压敏电压在环境温度从 25℃变到 85℃时的压敏电压变化率用%/℃表示。要求≤-0.05%/℃;

8、主要机械性能：

8.1 拉力：将产品固定后，在其引出端上施加规定的荷重约 10s 后，观察外观，要求应无可见机械损伤;

8.2 振动：将产品固定在振动台上，使用 10Hz-55Hz 频率，振幅 0.75mm 或加速度 9.8m/s2 取较小者，持续 6 小时,循环 10 次后观察其外观，测试压敏电压及漏电流。要求压敏电压变化率≤±5%漏电流在初始极限值内;

8.3 碰撞：将产品固定在碰撞台上，以加速度 390m/ s2 ，碰撞 4000 次后观察外观，测试压敏电压及漏电流。要求产品压敏电压变化率≤±5%漏电流在初始极限值内;

8.4 冲击：将产品固定在冲击台上，在任一方使用加速度 490m/ s2 ，脉宽 11ms 的半正弦波连续冲击三次，观察外观，测试压敏电压及漏电流。要求压敏电压变化率≤±5%，漏电流在初始极限值内;

8.5 可焊性：将产品引出端浸入 260℃±5℃的焊锡液中 2-0.5mm 深，并维持 2±0.5s，取

出。要求引出端均匀上锡，上锡面≥95%；

8.6 耐焊接热：将产品引出端浸入 260℃±5℃的焊锡液中 2 -0.5 mm 深，并维持 5±0.5s 取出，测试压敏电压及漏电流。要求压敏电压变化率≤±5%,漏电流在初始极限值内;

8.7 标志抗溶剂性：用棉球沾少许规定的溶剂，轻轻单方向擦拭标志两次，观察外观。要求标志清晰，被擦掉部分不超过 5%，且不影响标志可读性；

8.8 组件耐溶剂性：将产品本体完全浸入规定的溶剂中(温度 23±5 ℃)取出在常温、常湿下恢复 4 小时，观察外观。要求无可见损伤，标志清晰，漏电流在规定的额定值内；

8.9 阻燃性：将产品固定好后施加规定的火焰至产品的侧面， 施加时间 15s,循环 3 次。要求第 1、2 次循环在 15s 内自熄，第 3 次循环在 30s 内自熄。

9、 气候寿命试验方法：

9.1 快速温度变化：将产品进行如下温度循环后在常温、常湿下放置 1 小时以上，2 小时以内，测试压敏电压及漏电流。

循环次数：4 次

顺序	温度	时间
1	-40±3℃	30 分钟
2	常温	15 分钟
3	85±2℃	30 分钟
4	常温	15 分钟

要求外观无可见损伤，压敏电压变化率≤±5% ,漏电流在初始极限值内；

9.2 高温存放：将产品放置 125±2℃环境中，放置 1000 小时后，取出在常温下放置 1 小时以上，2 小时以内测试压敏电压变化率和限制电压变化率。要求外观无可见损伤，压敏电压变化率≤±5% ，限制电压变化率≤20%；

9.3 湿中存放：将产品放置在 40±2℃、90%-95%RH 环境中 1000 小时后，取出在常温下放置 1-2 小时测试其性能。 要求外观无可见损伤，压敏电压变化率≤±5%，限制电压变化率≤20%；

9.4 低温存放：将产品放置在-40±2℃中，1000 小时后取出在常温下放置 1-2 小时测试其电性能。要求外观无可见损伤，压敏电压变化率≤±5%，限制电压变化率≤20%；

9.5 湿中负荷：将产品放置在 40±2℃、90%-95%RH 环境中，并施加最大容许交流电压（湿中交流负荷）或最大容许直流电压 1000 小时后（湿中直流负荷）。取出在常温下放置 1-2 小时测试其电性能。要求压敏电压变化率≤±10%，无外观损伤；

9.6 上限类别温度耐久性：将产品放置在 85℃±2℃中， 并施加最大容许交流电压（交流负荷）或最大容许直流电压 1000 小时后，取出放置在常温常湿下 1-2 小时测试其电性能。要求压敏电压变化率≤±10%，无外观损伤；

9.7 脉冲电流寿命：在常温常湿下给产品施加规定的 8/20μs 冲击电流以 10s 为间隔共冲击 10,000 次。在常温常湿下放