CUSTOMER DRAWING

REV. 版本	ECN NO. ECN编号	DATE 日期	DESCRIPTION 内容描述	APPROVED BY 核准
A0	——	2026/03/06	NEW RELEASE	APLIN

H25	A	03	XX	X	X	X	X	X	X	X	XX
Series	Iron	Rating	Function	Terminal Type	Actuator Type	Actuator Height	Housing Type	Terminal Type	Actuator Color	Housing Color	Suffix

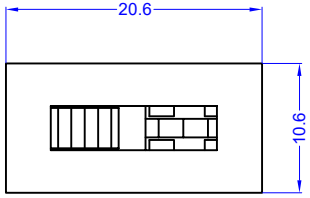

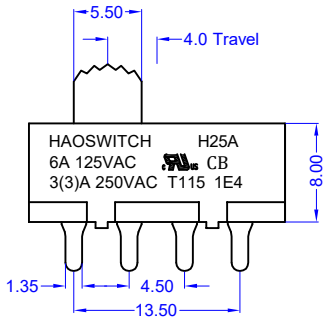

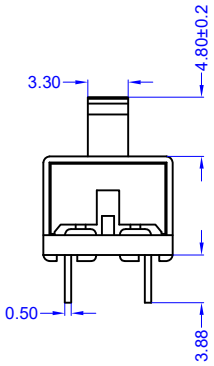

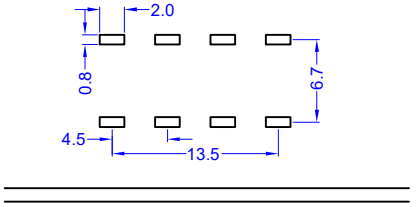

PCB LAYOUT

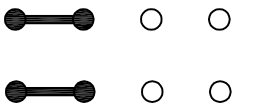

SCHEMATIC(NON-SHORTING)

规格 Specification：

1.开关型号 Model No.:H25A-0323PC
2.额定值 Rating:6A 125VAC, 3(3)A 250VAC
3.接触电阻 Contact resistance:≤30 mΩ
4.绝缘电阻 Insulation resistance:≥100 MΩ(DC500V/Min)
5.电气寿命 Electronics life:＞10000 cycles
6.操作力 Operation force:300±200gf
7.所有材料符合Rohs要求 All meterials are Rohs compliant

佛山市皓通电子有限公司
FoShan Haoswitch Electronic Co.,Ltd.

DRAWN BY 制 图	APLIN	2026/03/06	SCALE 比 例	FREE	PRODUCT NAME 产品名称	SLIDE SWITCH
CHECKED BY 核 对	APLIN	2026/03/06	PAGE 页 面	1/1	DESCRIPTION 产品描述	3(3)A 125/250VAC
APPROVED BY 批 准	ZHANG	2026/03/06	UNIT 单 位	mm		
TOLERANCE 未标注公差	X: ±0.5 .X: ±0.3 .XX: ±0.2	X°: ±5° .X°: ±2°	PROJECTED 投影		PART NO. 物料编号	H25A-0323PC-5NT1BB-XL
					SIZE 尺寸 A4	DRAWN NO. 图纸编号 HTDW20260306-170