XKB Connecitity

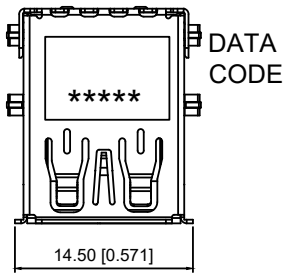

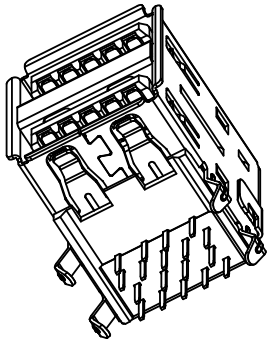

TERMINAL ASSIGNMENT

CONTACT NUMBER	SIGNAL NAME
1	VBUS
2	D-
3	D+
4	GND

TERMINAL ASSIGNMENT

CONTACT NUMBER	SIGNAL NAME
5	SSTXM-
6	SSTXP+
7	GND
8	SSTXM-
9	SSTXP+

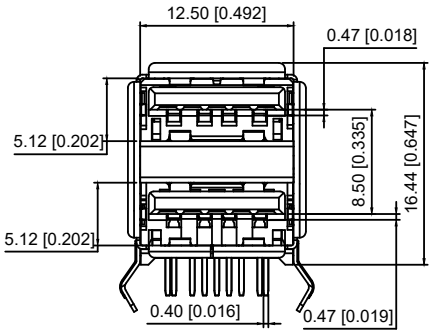

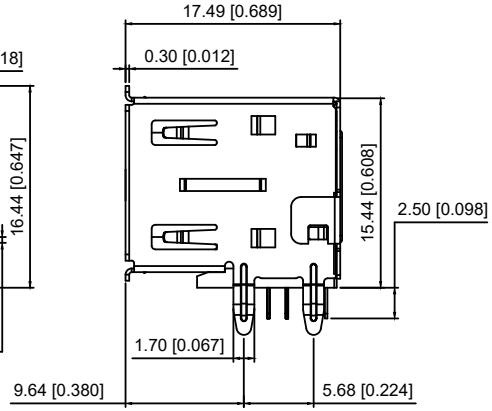

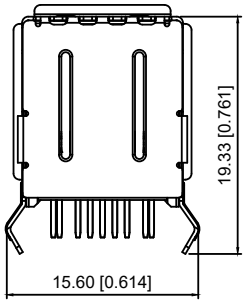

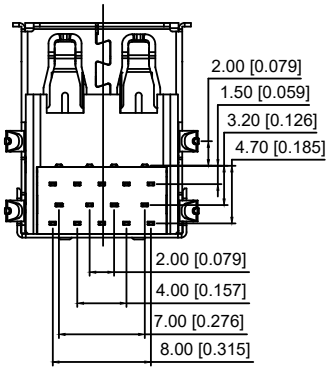

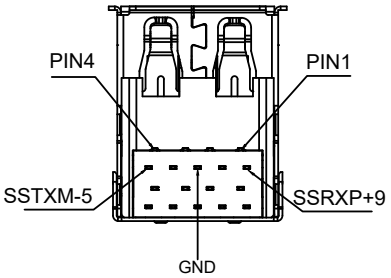

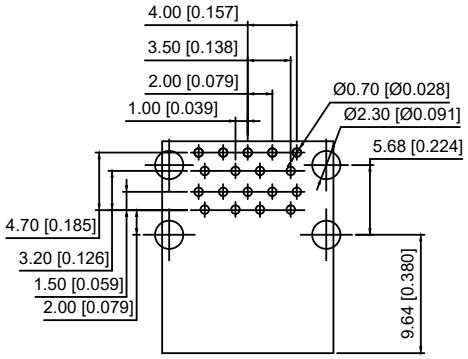

RECOMMENDED P.C.B HOLE LAYOUT
TOP VIEW(TOLERANCE:±0.05)

备注:

1.电气性能：
- A.额定电流:1.5A MIN 250V AC.
- B.接触电阻:50 mΩ.MAX
- C.绝缘电阻:1000 MΩ MINI 300V/AC
- D.电介质耐电压：500V AC 1M

2.环境性能
- A.操作温度-40°C TO 85°C

3.机械特性
- A.USB插拔测试:每小时200个周期,插拔3000周期,功能无损伤.
- B.USB插拔力测试:对插测试5次后,插入力≤35N,拔出力≥10N.插拔测试3000次后拔出力≥8N.
- C.盐雾24H,盐雾收集量1.5mL,温度35°,湿度47%.
- D.接触PIN针与胶芯保持力≥0.8kg.

4.耐高温：(PBT耐温220°,LCP耐温260°)，塑胶不能有起泡,融胶等不良,变色，翘曲变形在公差范围以内.

5.产品焊锡测试,粘锡面积达到95%以上;

6.要求符合USB 2.0协会标准.

物料清单	4	中夹片	SPCC	T=0.30mm 电镀：Cu≥80u",Ni≥100u"
	3	壳子	SPCC	T=0.30mm 电镀：Cu≥80u",Ni≥100u"
	2	塑胶	PBT	（耐温220° ±5°）
	1	端子	C2680	T=0.20 电镀：Ni≥50u"Au:1u"Sn≥80u"
	序号	名 称	材 质	规 格 说 明

U225-181N-1VV155-S 1

- 1:SPCC 5:BRASS
- S:Scrolls F:Flat
- 1:Au 1U" 2:Au 3U" 6:Au 30U"
- 1:PBT 2:PA6T 3:PA9T 4:LCP

MARK	DESCRIPTION	DATE	REVISED	APPROVED
ΔX				
ΔX				
ΔX				

REVISIONS

ANGLAR	±5°
L≤ 4	±0.2
4<L≤ 16	±0.3
16<L≤ 63	±0.4
L> 63	±0.5

UNSPECIFIED TOLERANCES

www.helloxkb.com www.helloxkb.cn www.xk-dg.cn

XKB INDUSTRIAL PRECISION CO.,LIMITED

DSND		SCALE: N/A	MODEL TYPE: USB 3.0
DWN		VIEW:	PART NO.: U225-181N-1VV155-S1
CHKD		UNIT: mm/in	DWG NO.: U225-181N-1VV155-S1
APPD		SIZE: A4	WEIGHT / SHEET 1/1 / REVISION A0