| REVISION RECORD | | | | |
|---|---|---|---|---|
| REV | ECN. | DESCRIPTION | DRFT | DATE |
| | | | | |

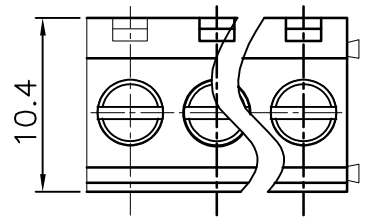


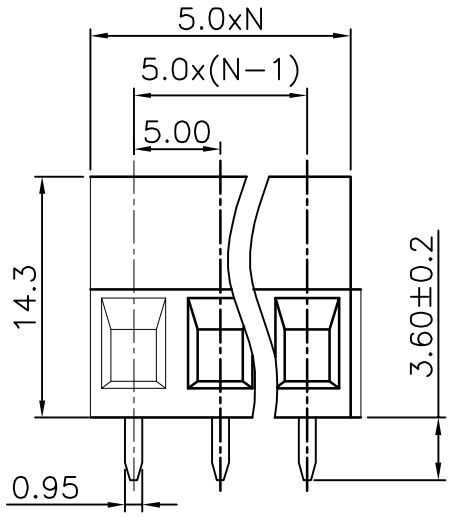


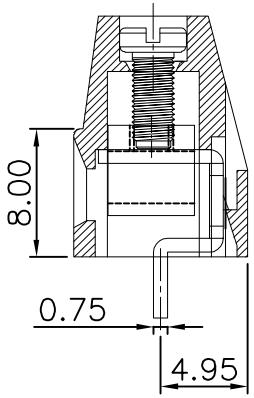


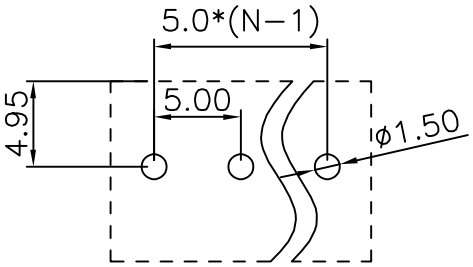


PCB LAYOUT

NOTE 1:

UL标准 (UL Standard)

1. 额定电压与电流：300V/10A
   Rated voltage/Rated current:300V/10A
2. 功频耐压：AC1600V/Min
   Withstanding Voltage:AC2000V/Min
3. 线径范围：30～12AWG
   Wire range:30～12AWG

IEC标准 (IEC Standard)

1. 额定电压与电流：250V/18A
   Rated voltage/Rated current：250V/18A
2. 线径范围：2.5mm²
   Wire range ：2.5mm²

NOTE 2:

1. 间距(Pitch)：5.00mm
2. 使用温度范围：-40℃～+105℃
   Operating temperature：-40℃～+105℃
3. 剥线长度：6～7mm
   Stripping length：6～7mm
4. 符合RoSH环保要求
   RoHS Compliance
5. 额定扭矩:0.4N.m 3.54[Lb. in]
   (Rated torque):0.4N.m 3.54[Lb. in]
6. 未标注公差表
   Undimensioned tolerances

| 间距方向公差 (mm) Pitch range in mm | | | 其他尺寸公差 (mm) Nominal dimension range in mm | | | | | — ⌒ ⌭ |
|---|---|---|---|---|---|---|---|---|
| ≤6 | 6～10 | 10～24 | ≤30 | 30～60 | 60～100 | 100～150 | >150 | 0.1/10 ∠ |
| ±0.15 | ±0.20 | ±0.30 | ±0.20 | ±0.30 | ±0.50 | ±0.70 | ±1.00 | ±1° |

订购方式(HOW TO ORDER)

MX128V - 5.00-□□P-□ - □ - □□□□

型号 Series NO. | 间距 Pitch | 极数 Poles | 客户型号 Customer Request

1. 单间距 Single Pitch
2. 双间距 Double Pitch

颜色(Color)
1. 灰色(Gray) 2. 蓝色(Blue)
3. 黑色(Black) 4. 绿色(Green)
5. 橙色(Orange) 6. 红色(Red)
7. 黄色(Yellow) 8. 白色(White)
9. 透明(Transparent)

| ITEM | NAME OF PART | MATERIAL | NOTES |
|---|---|---|---|
| 4 | (Cage)方盒 | (Copper alloy) 铜合金 | (Ni plated)镀镍 |
| 3 | (Contact)触点 | (Copper alloy) 铜合金 | (Sn plated)镀锡 |
| 2 | (Screw)螺丝 M3 | (Steel) 钢 | (Ni plated)镀镍 |
| 1 | (Housing)塑件 | PA66 | UL94V-0 |

PART NO.: /
APPD: /
CHKD: /
DRFT: /

THIED ANGLE PROJECTION

安徽亿思特电子科技有限公司
ANHUI EAST ELECTRONIC TECHNOLOGY CO., LTD

| | | | |
|---|---|---|---|
| 型号 | MX128V-5.00-XXP-1X-XXAH | | |
| 系列 | MX128V-5.00 | 页码 | 1/1 |
| 图号 | MX128500001 | 比例 | 1:1 |