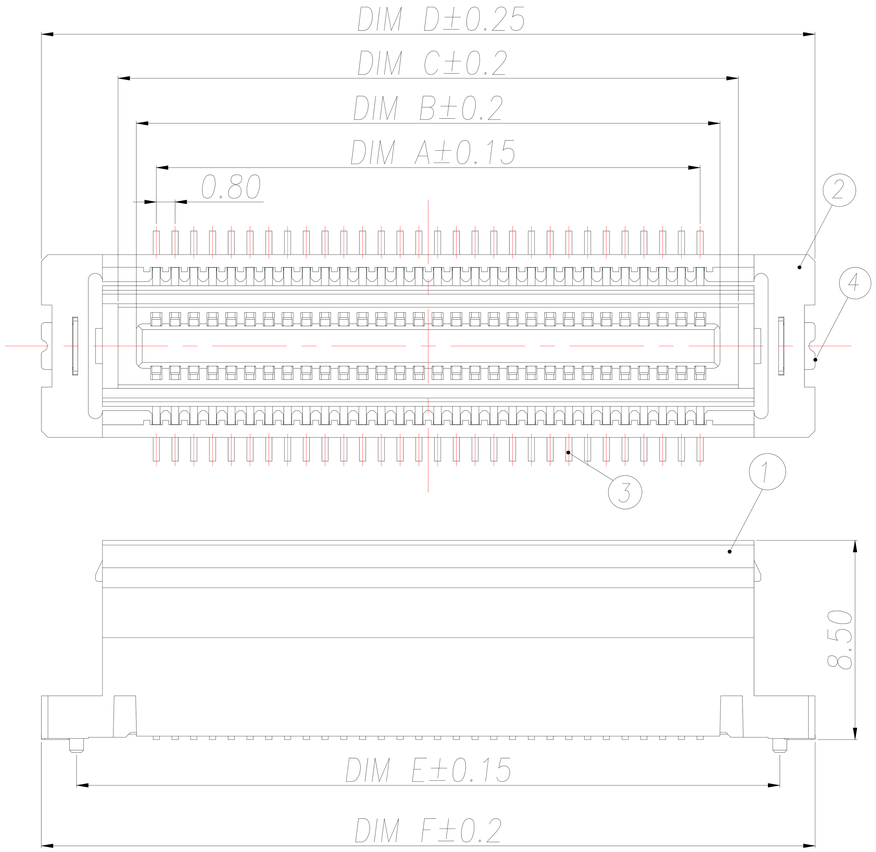

技术指标:

1.塑件表面应光洁、无毛边、无明显收缩、缺陷、裂纹等现象.

2.温度范围:-40°C~85°C.

3.额定电压:50V,AC.

4.接触电阻:≤0.1Ω.

5.绝缘电阻:≥500MΩ

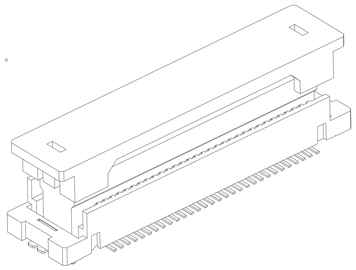

0.8 浮动式 SMT 板对板合高配合情况		
公座单高 / 合高 / 母座单高	4.8	6.8
8.5	9.75	11.75
浮动式板对板支持X.Y.Z三方向±0.5的摆动		

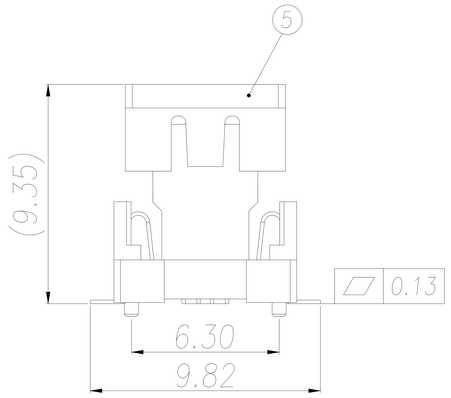

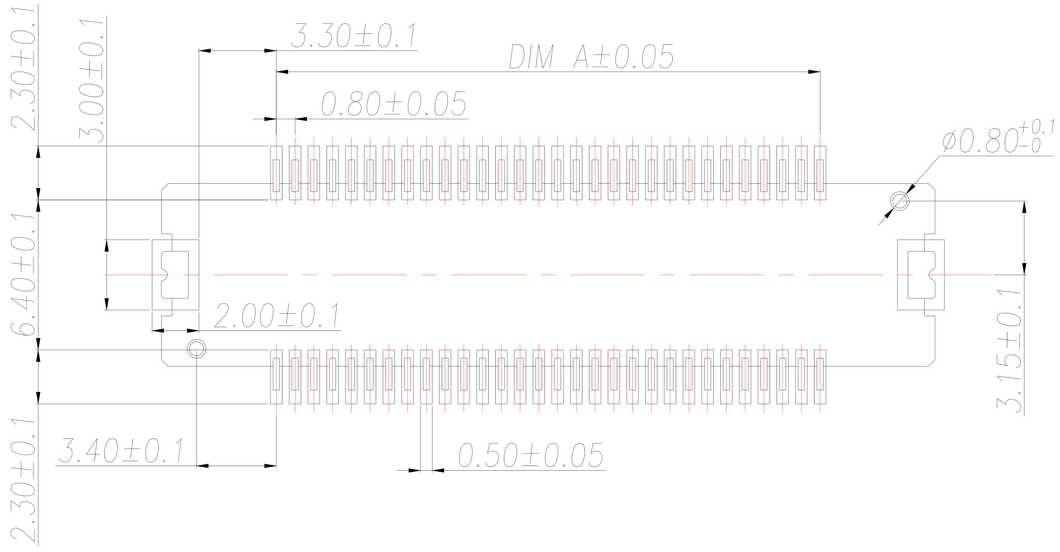

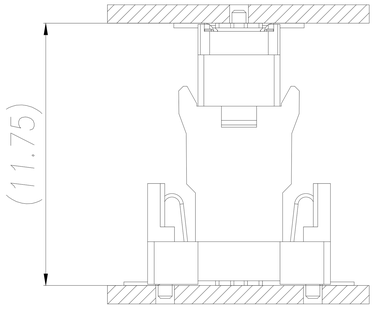

Part No	CKT	A	B	C	D	E	F
ZX-BTB0.8-85HMD3-30PLT	2X15	11.20	12.90	14.4600	21.00	18.00	21.00
ZX-BTB0.8-85HMD3-40PLT	2X20	15.20	16.90	18.4600	25.00	22.00	25.00
ZX-BTB0.8-85HMD3-50PLT	2X25	19.20	20.90	22.4600	29.00	26.00	29.00
ZX-BTB0.8-85HMD3-60PLT	2X30	23.20	24.90	26.4600	33.00	30.00	33.00
ZX-BTB0.8-85HMD3-70PLT	2X35	27.20	28.90	30.4600	37.00	34.00	37.00
ZX-BTB0.8-85HMD3-80PLT	2X40	31.20	32.90	34.4600	41.00	38.00	41.00
ZX-BTB0.8-85HMD3-90PLT	2X45	35.20	36.90	38.4600	45.00	42.00	45.00
ZX-BTB0.8-85HMD3-100PLT	2X50	39.20	40.90	42.4600	49.00	46.00	49.00
ZX-BTB0.8-85HMD3-110PLT	2X55	43.20	44.90	46.4600	53.00	50.00	53.00
ZX-BTB0.8-85HMD3-120PLT	2X60	47.20	48.90	50.4600	57.00	54.00	57.00

序号	品名	材质
1	0.8 Pitch D型 浮动式立式BTB母座浮动胶芯	PA10T UL94 V-0 颜色:黑色
2	0.8 Pitch D型 浮动式立式BTB母座底座	PA10T UL94 V-0 颜色:黑色
3	0.8 Pitch D型 浮动式立式BTB母座端子	铜合金/表面点镀金
4	0.8 Pitch D型 浮动式立式BTB母座焊片	铜合金/表面镀锡
5	0.8 Pitch D型 浮动式立式BTB母座烟盖	LCP 130i UL94 V-0 颜色:黑色

制图 DRAWN	变更内容 DESCRIPTION	日期 DATE

GENERL TOLERANCE			
X.	±0.50	X.°	±1°
X.X	±0.20		
X.XX	±0.10		

制图 DRAWING	ROSE		
审核 CHECK	LEO		
核准 APPROVAL	JOHN		
单位 UNITS	MM	比例 SCALE	1:1

料号 PART NO.	ZX-BTB0.8-85HMD3-XPLT	版本 REV.	A
品名 TITLE	0.8 Pitch D型浮动式立式BTB母座(单高8.5)	页次 SHEET	1/1
客户料号 CUTM.NO.			

兆星精密电子（深圳）有限公司
ShenZhen ZhaoXing Precision electronics Co., Ltd.