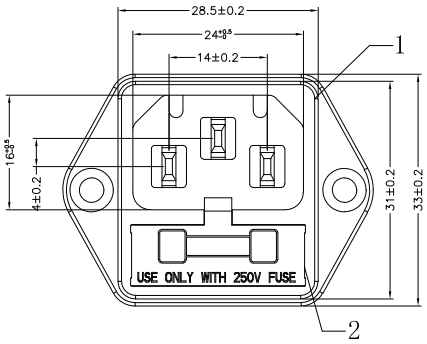

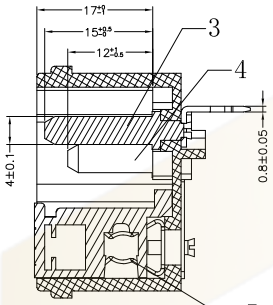

剖面A-A

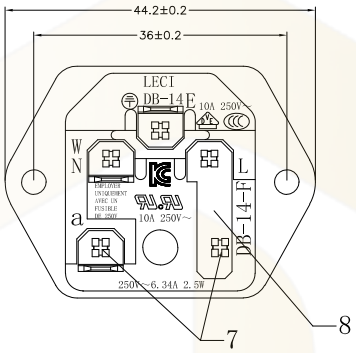

Rating:
10A 125V AC UL cUL
10A 250V AC VDE 3C KC
Fuse: 250V AC 6.3A 2.5W
Insert And Extract Force: 1.36kgf～6.8kgf
Terminal Strength:≥60N
Operating Life:≥6000 cycles
Withstand Voltage:
Between all terminals:2500VAC(50-60Hz)1min
Terminals to Base:3750V AC(50-60Hz)1min
Leakage Current:1mA
Insulation Resistance:≥100MΩ 500V DC
Body Materil:PC 94V-2～0

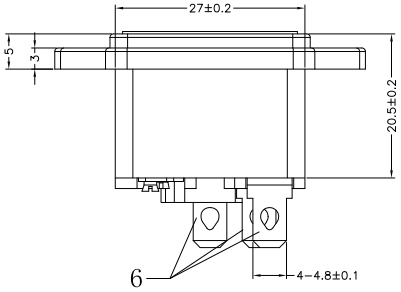

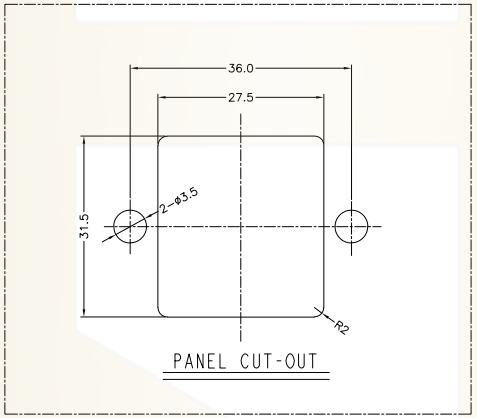

PANEL CUT-OUT

序号	名称	材料	处理	数量	备注
1	DF-14-F1 基座	PBT	黑色	1	
2	DB-14-FG 保险盖	环阻PA66	黑色	1	
3	DB-14-FC 长插销	黄铜	镀镍	1	
4	DB-14-FD 短插销	黄铜	镀镍	2	
5	DB-14-FJ 保险夹	磷铜	镀锡	2	
6	DB-14-D 端子	黄铜	镀锡	3	
7	DB-14-FT1 保险管铆钉	黄铜	镀锡	2	
8	DB-14-FP 连接片	黄铜	镀锡	1	

深圳市华灿天禄电子有限公司
工程专用章

序号 No.	变更内容 MODIFY CONTENT	日期 MODIFY DATE
1	初版发行	

GENERL TOLERANCE

DIM	TOL
X.X	±0.30
X.XX	±0.20
X.XXX	±0.10
Angle	±3.0°

制图 DRAWING
审核 CHECK
批准 APPROVAL
比例 SCALE
投影 Projection

深圳市华灿天禄电子有限公司
ShenzhenhuacantianluELECTRONICS CO.,LTD

产品名称 TITLE	DB-14（电源插座）	版本 REV.	A
产品料号 PART NO.	DB-14-F1	单位 UNITS	mm
材料 MATERIAL		页次 SHEET	1/1