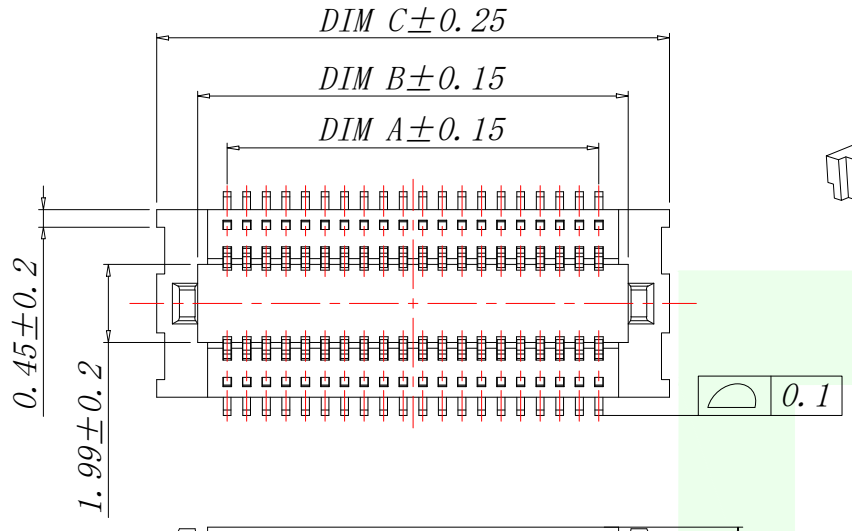

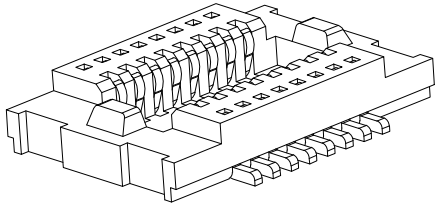

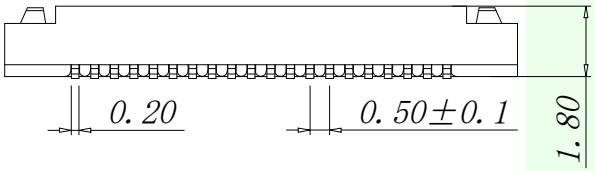

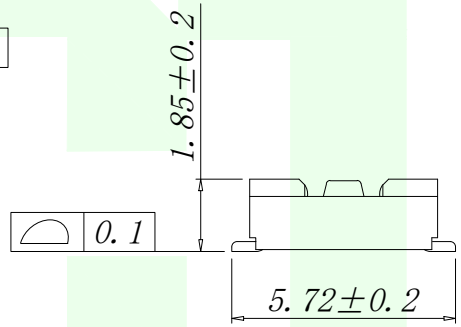

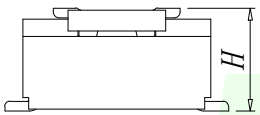

技术指标:

1. 塑件表面应光洁、无毛边、无明显收缩、缺陷、裂纹等现象.
2. 温度范围:-40° C～85° C.
3. 额定电压:50V, AC.
4. 接触电阻:≤0.02Ω.
5. 绝缘电阻:≥100MΩ

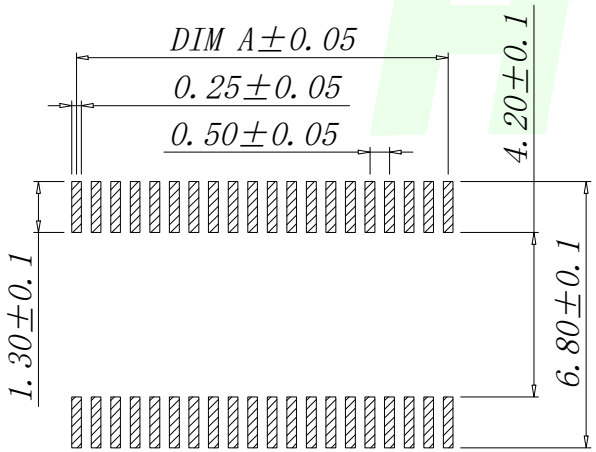

适用线路板

合高(H)	公座单高	母座单高
1.5	1.3	1.4
2.0	1.3	1.9
2.5	1.3	2.4

序号	品名	材质
①	0.5 Pitch C型单槽立式BTB母座胶芯	LCP UL94 V-0 颜色:米黄色
②	0.5 Pitch C型单槽立式BTB母座端子	铜合金/表面点镀金

Part No	CKT	A	B	C
BTB0.5-MH1.9-10PCLT2	2X5	2.00	3.40	5.50
BTB0.5-MH1.9-12PCLT2	2X6	2.50	3.90	6.00
BTB0.5-MH1.9-14PCLT2	2X7	3.00	4.40	6.50
BTB0.5-MH1.9-16PCLT2	2X8	3.50	4.90	7.00
BTB0.5-MH1.9-18PCLT2	2X9	4.00	5.40	7.50
BTB0.5-MH1.9-20PCLT2	2X10	4.50	5.90	8.00
BTB0.5-MH1.9-22PCLT2	2X11	5.00	6.40	8.50
BTB0.5-MH1.9-24PCLT2	2X12	5.50	6.90	9.00
BTB0.5-MH1.9-26PCLT2	2X13	6.00	7.40	9.50
BTB0.5-MH1.9-28PCLT2	2X14	6.50	7.90	10.00
BTB0.5-MH1.9-30PCLT2	2X15	7.00	8.40	10.50
BTB0.5-MH1.9-32PCLT2	2X16	7.50	8.90	11.00
BTB0.5-MH1.9-34PCLT2	2X17	8.00	9.40	11.50
BTB0.5-MH1.9-36PCLT2	2X18	8.50	9.90	12.00
BTB0.5-MH1.9-38PCLT2	2X19	9.00	10.40	12.50
BTB0.5-MH1.9-40PCLT2	2X20	9.50	10.90	13.00
.....	...	...	...	...
BTB0.5-MH1.9-100PCLT2	2X50	24.50	25.90	28.00

GENERAL TOLERANCES UNLESS SPECIFIED

X.±0.50	±1°
.X±0.20	
.XX±0.10	

MANUFACTURE DWG

HMT CONN 深圳市华明通电子有限公司 Shenzhen Huamingtong Electronics Co., Ltd

PART NO. BTB0.5-MH1.9-NPCLT2

TITLE: 0.5 Pitch C型单槽立式BTB母座业务图(单高1.9)

DESIGN: James

CHED: Talen

APPD: Sophia

CUSTOMER	SIZE	UNITS
	A4	MM
	SCALE	SHEET
	N:A	1/1