SF80MM-IG

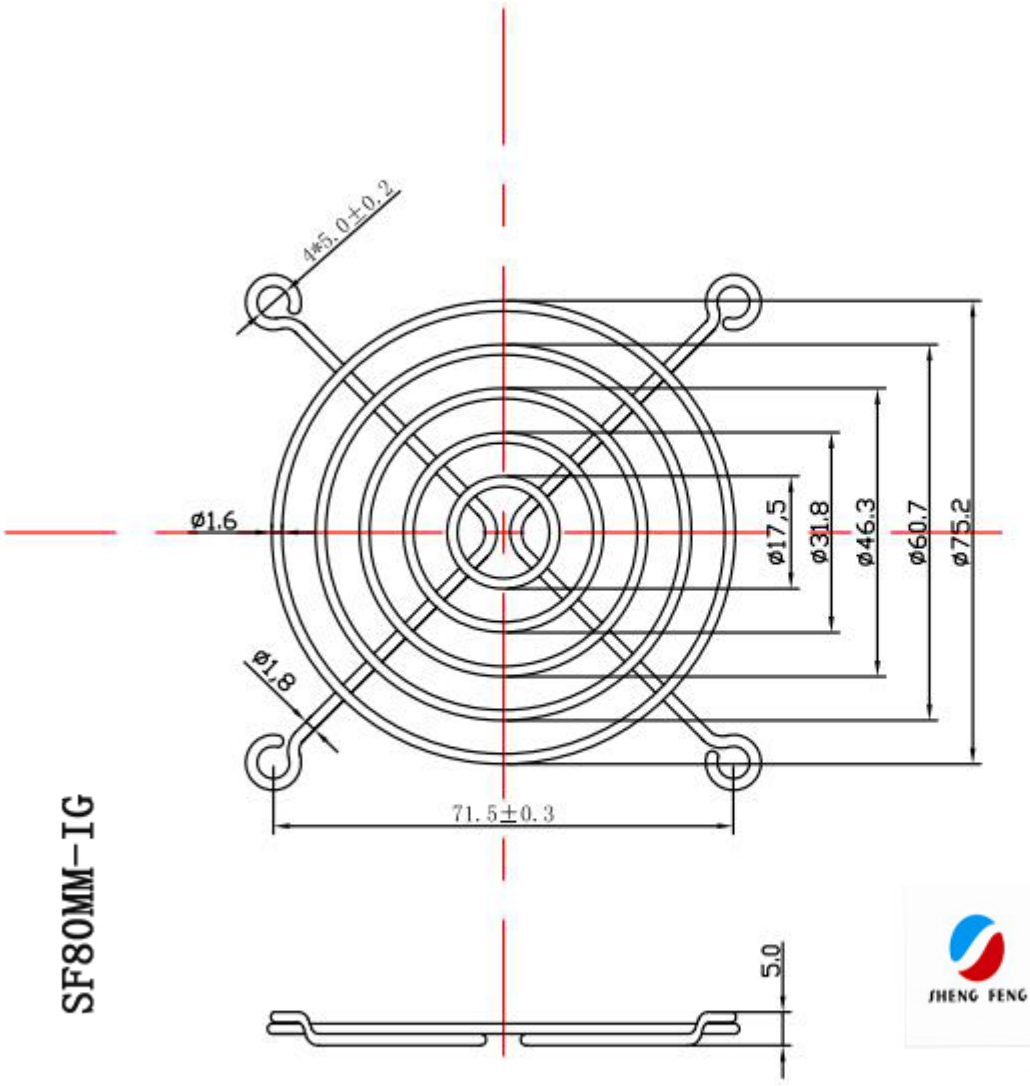

备注：

1. 技术面镀铬
2. 材质：水抽线
3. 未注公差均为±0.5
4. 拉力强度试验大于80BL
5. 符合欧盟环保要求

SHENG FENG

胜丰電子有限公司

SHENGFENG ELECTRONICS CO .,LTD

制图：陈卿伟

审核：陈惠